Promociones 18.2

2026

PRODUCTO EN STOCK ✓

Nueva
Colección
EGO

Royo® | ESPECIALISTA
EN MUEBLE DE BAÑO

Índice colecciones

Colecciones por orden de precio de menor a mayor.
Los precios comparados corresponden a la medida de 80 cm con la opción mueble + lavabo integrado, a excepción de los packs.

Essence Compact
Desde
209 €
Página 64

Sansa
Desde
236 €
Página 24

Niwa
Desde
277 €
Página 60

Satori New
Desde
344 €
Página 16

Win
Desde
350 €
Página 20

Ego New
Desde
425 €
Página 04

Vora
Desde
431 €
Página 08

Vitale
Desde
457 €
Página 32

Logika Compact
Desde
~~546 €~~ **489 €**
Página 44

Econic Compact
Desde
510 €
Página 48

Urban
Desde
526 €
Página 56

Dai
Desde
546 €
Página 52

Alfa Compact
Desde
549 €
Página 40

Wave Compact
Desde
614 €
Página 62

minisizes

Bassi
Desde
180 €
Página 66

Enjoy Pack
Desde
262 €
Página 69

Street Pack
Desde
271 €
Página 68

Elegance Pack
Desde
282 €
Página 70

Ego · fondo 46

New

Conj. Basic

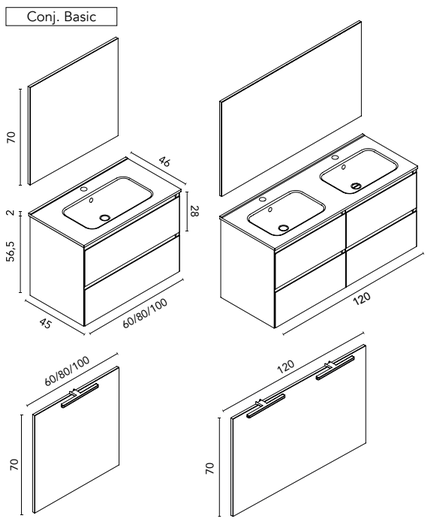

Conj. Completo

Medidas en cm.

Ego · lavabo integrado Enzo

		RO12 Roble Eternity	NO18 Nogal Ártico	BL22M/NO18 Blanco Mate/ Nogal Ártico	€
Set 60 2C	Mueble + Lavabo	C0079989	C0079988	C0079987	**382**
	Conjunto basic	C0080001	C0080000	C0079999	**425**
	Conjunto completo	C0080013	C0080012	C0080011	**460**
Set 80 2C	Mueble + Lavabo	C0079992	C0079991	C0079990	**425**
	Conjunto basic	C0080004	C0080003	C0080002	**472**
	Conjunto completo	C0080016	C0080015	C0080014	**509**
Set 100 2C	Mueble + Lavabo	C0079995	C0079994	C0079993	**493**
	Conjunto basic	C0080007	C0080006	C0080005	**549**
	Conjunto completo	C0080019	C0080018	C0080017	**590**
Set 120 4C	Mueble + Lavabo	C0079998	C0079997	C0079996	**799**
	Conjunto basic	C0080010	C0080009	C0080008	**854**
	Conjunto completo	C0080022	C0080021	C0080020	**899**

CONJUNTO BASIC: *Espejo Murano + lavabo cerámico Enzo blanco brillo + mueble Ego.*
CONJUNTO COMPLETO: *Luminaria Lucce 30 + espejo Murano + lavabo cerámico Enzo + mueble Ego.*

Más espejos y accesorios a partir de la página 72.

Ego · fondo 46

New

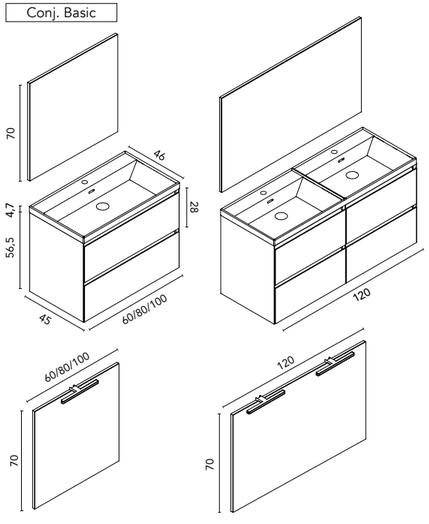

Medidas en cm.

Ego · lavabo integrado Cairo

		RO12 Roble Eternity	NO18 Nogal Ártico	BL22M/NO18 Blanco Mate/ Nogal Ártico	€
Set 60 2C	Mueble + Lavabo	C0080025	C0080024	C0080023	**402**
	Conjunto basic	C0080037	C0080036	C0080035	**445**
	Conjunto completo	C0080049	C0080048	C0080047	**480**
Set 80 2C	Mueble + Lavabo	C0080028	C0080027	C0080026	**445**
	Conjunto basic	C0080040	C0080039	C0080038	**492**
	Conjunto completo	C0080052	C0080051	C0080050	**529**
Set 100 2C	Mueble + Lavabo	C0080031	C0080030	C0080029	**513**
	Conjunto basic	C0080043	C0080042	C0080041	**569**
	Conjunto completo	C0080055	C0080054	C0080053	**611**
Set 120 4C	Mueble + Lavabo	C0080034	C0080033	C0080032	**819**
	Conjunto basic	C0080046	C0080045	C0080044	**874**
	Conjunto completo	C0080058	C0080057	C0080056	**919**

CONJUNTO BASIC: *Espejo Murano + lavabo cerámico Cairo blanco brillo + mueble Ego.*
CONJUNTO COMPLETO: *Luminaria Lucce 30 + espejo Murano + lavabo cerámico Cairo + mueble Ego.*

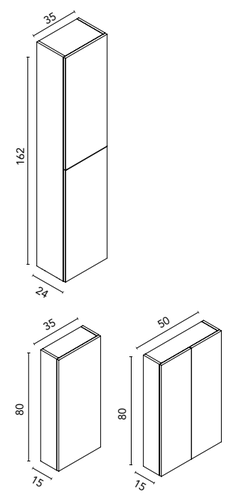

Columna Dupla

		RO12 Roble Eternity	NO18 Nogal Ártico	BL22M Blanco Mate	€
35 2P	Reversible	C0080064	C0080066	C0080065	**250**

DISTRIBUCIÓN INTERIOR: *Un estante fijo en madera, dos estantes regulables en madera. Puertas con apertura y cierre push.*

Altos Dupla

		RO12 Roble Eternity	NO18 Nogal Ártico	BL22M Blanco Mate	€
35 1P	Reversible	C0080067	C0080069	C0080068	**163**
50 2P		C0080070	C0080072	C0080071	**191**

DISTRIBUCIÓN INTERIOR: *Dos estantes en cristal. Interior acabado moka. Puertas con cierre amortiguado.*

Más espejos y accesorios a partir de la página 72.

Acabados Ego

Roble Eternity · **RO12**

Nogal Ártico · **NO18**

Blanco Mate · **BL22M**
Nogal Ártico · **NO18**

Vora · fondo 46

Conj. Completo

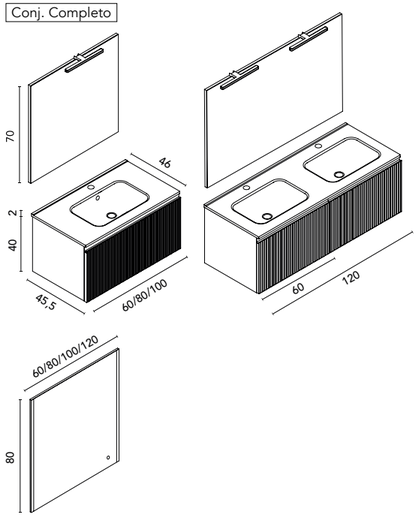

Conj. Premium

Vora · lavabo integrado Enzo

		NO20 Hickory Nature	NO21 Nogal Notte	BL20M Blanco Mate	VD22M Verde Mineral	MA15M Arena Mate	MA23M Habana Mate	€
Set 60 1C	Mueble + Lavabo	C0078331	C0078332	C0078333	C0078334	C0078336	C0078335	**391**
	Conjunto completo	C0078337	C0078338	C0078339	C0078340	C0078342	C0078341	**491**
	Conjunto premium	C0078343	C0078344	C0078345	C0078346	C0078348	C0078347	**616**
Set 80 1C	Mueble + Lavabo	C0078065	C0078066	C0078063	C0078064	C0078350	C0078349	**431**
	Conjunto completo	C0078069	C0078070	C0078067	C0078068	C0078352	C0078351	**525**
	Conjunto premium	C0078073	C0078074	C0078071	C0078072	C0078354	C0078353	**633**
Set 100 1C	Mueble + Lavabo	C0078077	C0078078	C0078075	C0078076	C0078356	C0078355	**579**
	Conjunto completo	C0078081	C0078082	C0078079	C0078080	C0078358	C0078357	**692**
	Conjunto premium	C0078085	C0078086	C0078083	C0078084	C0078360	C0078359	**810**
Set 120 2C	Mueble + Lavabo	C0078361	C0078362	C0078363	C0078364	C0078366	C0078365	**852**
	Conjunto completo	C0078367	C0078368	C0078369	C0078370	C0078372	C0078371	**1018**
	Conjunto premium	C0078373	C0078374	C0078375	C0078376	C0078378	C0078377	**1135**

Tiradores incluidos. Para muebles de 1C, sifón ahorra espacio incluido.

CONJUNTO COMPLETO: *Luminaria Lucce 30 + espejo Murano + lavabo cerámico Enzo blanco brillo + mueble Vora.*
CONJUNTO PREMIUM: *Espejo Aine + lavabo cerámico Enzo blanco brillo + mueble Vora.*

Medidas en cm.

Conj. Completo

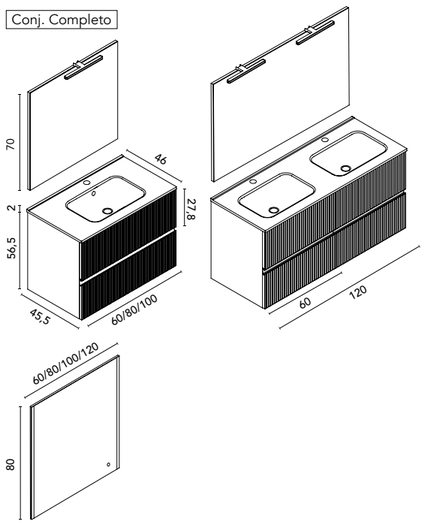

Conj. Premium

Vora · lavabo integrado Enzo

		NO20 Hickory Nature	NO21 Nogal Notte	BL20M Blanco Mate	VD22M Verde Mineral	MA15M Arena Mate	MA23M Habana Mate	€
Set 60 2C	Mueble + Lavabo	C0078379	C0078380	C0078381	C0078382	C0078384	C0078383	**487**
	Conjunto completo	C0078385	C0078386	C0078387	C0078388	C0078390	C0078389	**594**
	Conjunto premium	C0078391	C0078392	C0078393	C0078394	C0078396	C0078395	**664**
Set 80 2C	Mueble + Lavabo	C0078041	C0078042	C0078039	C0078040	C0078398	C0078397	**524**
	Conjunto completo	C0078045	C0078046	C0078043	C0078044	C0078400	C0078399	**627**
	Conjunto premium	C0078049	C0078050	C0078047	C0078048	C0078402	C0078401	**730**
Set 100 2C	Mueble + Lavabo	C0078053	C0078054	C0078051	C0078052	C0078404	C0078403	**642**
	Conjunto completo	C0078057	C0078058	C0078055	C0078056	C0078406	C0078405	**749**
	Conjunto premium	C0078061	C0078062	C0078059	C0078060	C0078408	C0078407	**866**
Set 120 4C	Mueble + Lavabo	C0078409	C0078410	C0078411	C0078412	C0078414	C0078413	**1070**
	Conjunto completo	C0078415	C0078416	C0078417	C0078418	C0078420	C0078419	**1189**
	Conjunto premium	C0078421	C0078422	C0078423	C0078424	C0078426	C0078425	**1339**

Tiradores incluidos. Para muebles de 1C, sifón ahorra espacio incluido.

CONJUNTO COMPLETO: *Luminaria Lucce 30 + espejo Murano + lavabo cerámico Enzo blanco brillo + mueble Vora.*
CONJUNTO PREMIUM: *Espejo Aine + lavabo cerámico Enzo blanco brillo + mueble Vora.*

Más espejos y accesorios a partir de la página 72.

Vora · fondo 46

Conj. Completo

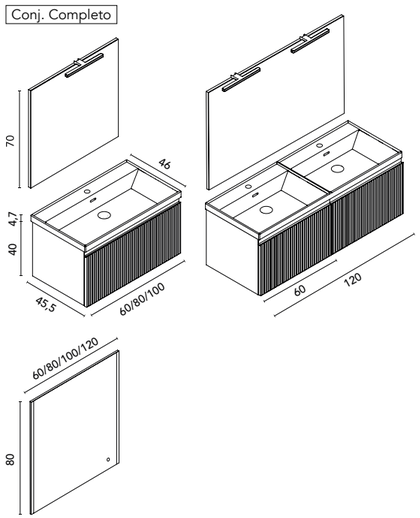

Conj. Premium

Vora · lavabo integrado Cairo

		NO20 Hickory Nature	NO21 Nogal Notte	BL20M Blanco Mate	VD22M Verde Mineral	MA15M Arena Mate	MA23M Habana Mate	€
Set 60 1C	Mueble + Lavabo	C0078429	C0078432	C0078427	C0078428	C0078431	C0078430	**412**
	Conjunto completo	C0078435	C0078436	C0078433	C0078434	C0078438	C0078437	**513**
	Conjunto premium	C0078441	C0078442	C0078439	C0078440	C0078444	C0078443	**638**
Set 80 1C	Mueble + Lavabo	C0078016	C0078017	C0078014	C0078015	C0078446	C0078445	**451**
	Conjunto completo	C0078020	C0078021	C0078018	C0078019	C0078448	C0078447	**554**
	Conjunto premium	C0078024	C0078025	C0078022	C0078023	C0078450	C0078449	**657**
Set 100 1C	Mueble + Lavabo	C0078028	C0078029	C0078026	C0078027	C0078452	C0078451	**599**
	Conjunto completo	C0078032	C0078033	C0078030	C0078031	C0078454	C0078453	**707**
	Conjunto premium	C0078036	C0078037	C0078034	C0078035	C0078456	C0078455	**825**
Set 120 2C	Mueble + Lavabo	C0078459	C0078460	C0078457	C0078458	C0078462	C0078461	**889**
	Conjunto completo	C0078465	C0078466	C0078463	C0078464	C0078468	C0078467	**1055**
	Conjunto premium	C0078471	C0078472	C0078469	C0078470	C0078474	C0078473	**1173**

Tiradores incluidos. Para muebles de 1C, sifón ahorra espacio incluido.

CONJUNTO COMPLETO: *Luminaria Lucce 30 + espejo Murano + lavabo cerámico Cairo blanco brillo + mueble Vora.*
CONJUNTO PREMIUM: *Espejo Aine + lavabo cerámico Cairo blanco brillo + mueble Vora.*

Medidas en cm.

Conj. Completo

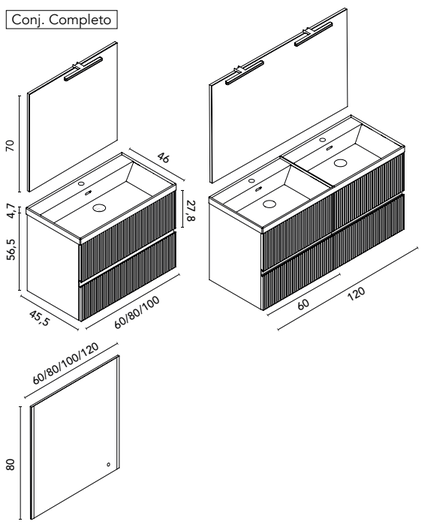

Conj. Premium

Vora · lavabo integrado Cairo

		NO20 Hickory Nature	NO21 Nogal Notte	BL20M Blanco Mate	VD22M Verde Mineral	MA15M Arena Mate	MA23M Habana Mate	€
Set 60 2C	Mueble + Lavabo	C0078477	C0078478	C0078475	C0078476	C0078480	C0078479	**509**
	Conjunto completo	C0078483	C0078484	C0078481	C0078482	C0078486	C0078485	**616**
	Conjunto premium	C0078489	C0078490	C0078487	C0078488	C0078492	C0078491	**728**
Set 80 2C	Mueble + Lavabo	C0077992	C0077993	C0077990	C0077991	C0078494	C0078493	**556**
	Conjunto completo	C0077996	C0077997	C0077994	C0077995	C0078496	C0078495	**668**
	Conjunto premium	C0078000	C0078001	C0077998	C0077999	C0078498	C0078497	**782**
Set 100 2C	Mueble + Lavabo	C0078004	C0078005	C0078002	C0078003	C0078500	C0078499	**684**
	Conjunto completo	C0078008	C0078009	C0078006	C0078007	C0078502	C0078501	**802**
	Conjunto premium	C0078012	C0078013	C0078010	C0078011	C0078504	C0078503	**920**
Set 120 4C	Mueble + Lavabo	C0078507	C0078508	C0078505	C0078506	C0078510	C0078509	**1103**
	Conjunto completo	C0078513	C0078514	C0078511	C0078512	C0078516	C0078515	**1227**
	Conjunto premium	C0078519	C0078520	C0078517	C0078518	C0078522	C0078521	**1376**

Tiradores incluidos. Para muebles de 1C, sifón ahorra espacio incluido.

CONJUNTO COMPLETO: *Luminaria Lucce 30 + espejo Murano + lavabo cerámico Cairo blanco brillo + mueble Vora.*
CONJUNTO PREMIUM: *Espejo Aine + lavabo cerámico Cairo blanco brillo + mueble Vora.*

Más espejos y accesorios a partir de la página 72.

Vora · fondo 46

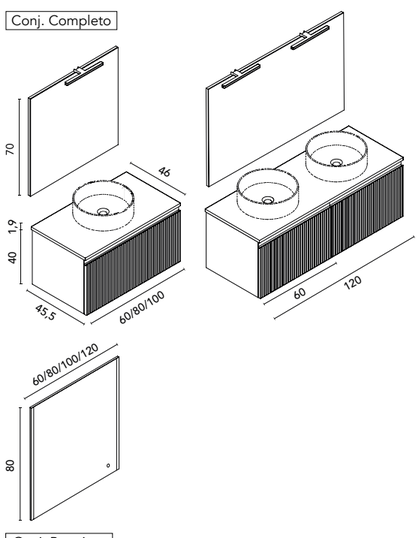

Vora · lavabo sobre encimera

		NO20 Hickory Nature	NO21 Nogal Notte	BL20M Blanco Mate	VD22M Verde Mineral	MA15M Arena Mate	MA23M Habana Mate	€
Set 60 1C	Mueble + Encimera	C0078523	C0078524	C0078525	C0078526	C0078528	C0078527	**358**
	Conjunto completo	C0078529	C0078530	C0078531	C0078532	C0078534	C0078533	**450**
	Conjunto premium	C0078535	C0078536	C0078537	C0078538	C0078540	C0078539	**562**
Set 80 1C	Mueble + Encimera	C0078541	C0078542	C0078543	C0078544	C0078546	C0078545	**402**
	Conjunto completo	C0078547	C0078548	C0078549	C0078550	C0078552	C0078551	**484**
	Conjunto premium	C0078553	C0078554	C0078555	C0078556	C0078558	C0078557	**603**
Set 100 1C	Mueble + Encimera	C0078559	C0078560	C0078561	C0078562	C0078564	C0078563	**477**
	Conjunto completo	C0078565	C0078566	C0078567	C0078568	C0078570	C0078569	**638**
	Conjunto premium	C0078571	C0078572	C0078573	C0078574	C0078576	C0078575	**745**
Set 120 2C	Mueble + Encimera	C0078577	C0078578	C0078579	C0078580	C0078582	C0078581	**718**
	Conjunto completo	C0078583	C0078584	C0078585	C0078586	C0078588	C0078587	**900**
	Conjunto premium	C0078589	C0078590	C0078591	C0078592	C0078594	C0078593	**959**

Tiradores incluidos. Para muebles de 1C, sifón ahorra espacio incluido.
Lavabo no incluido en los conjuntos. Opciones de lavabos en pág. 71.

CONJUNTO COMPLETO: *Luminaria Lucce 30 + espejo Murano + encimera en el acabado del mueble + mueble Vora.*
CONJUNTO PREMIUM: *Espejo Aine + encimera en el acabado del mueble + mueble Vora.*

Medidas en cm.

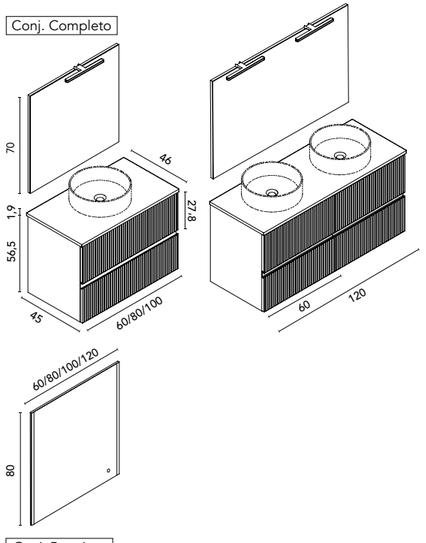

Vora · lavabo sobre encimera

		NO20 Hickory Nature	NO21 Nogal Notte	BL20M Blanco Mate	VD22M Verde Mineral	MA15M Arena Mate	MA23M Habana Mate	€
Set 60 2C	Mueble + Encimera	C0078595	C0078596	C0078597	C0078598	C0078600	C0078599	**455**
	Conjunto completo	C0078601	C0078602	C0078603	C0078604	C0078606	C0078605	**552**
	Conjunto premium	C0078607	C0078608	C0078609	C0078610	C0078612	C0078611	**664**
Set 80 2C	Mueble + Encimera	C0078613	C0078614	C0078615	C0078616	C0078618	C0078617	**504**
	Conjunto completo	C0078619	C0078620	C0078621	C0078622	C0078624	C0078623	**596**
	Conjunto premium	C0078625	C0078626	C0078627	C0078628	C0078630	C0078629	**689**
Set 100 2C	Mueble + Encimera	C0078631	C0078632	C0078633	C0078634	C0078636	C0078635	**598**
	Conjunto completo	C0078637	C0078638	C0078639	C0078640	C0078642	C0078641	**695**
	Conjunto premium	C0078643	C0078644	C0078645	C0078646	C0078648	C0078647	**813**
Set 120 4C	Mueble + Encimera	C0078649	C0078650	C0078651	C0078652	C0078654	C0078653	**911**
	Conjunto completo	C0078655	C0078656	C0078657	C0078658	C0078660	C0078659	**1066**
	Conjunto premium	C0078661	C0078662	C0078663	C0078664	C0078666	C0078665	**1156**

Tiradores incluidos. Para muebles de 1C, sifón ahorra espacio incluido.
Lavabo no incluido en los conjuntos. Opciones de lavabos en pág. 71.

CONJUNTO COMPLETO: *Luminaria Lucce 30 + espejo Murano + encimera en el acabado del mueble + mueble Vora.*
CONJUNTO PREMIUM: *Espejo Aine + encimera en el acabado del mueble + mueble Vora.*

Más espejos y accesorios a partir de la página 72.

Vora · fondo 46

Medidas en cm.

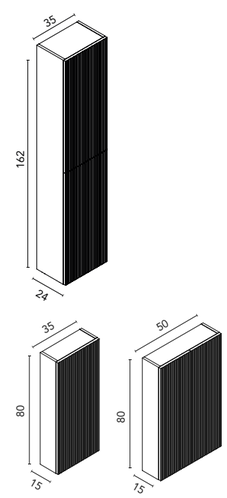

Columna Dupla

		NO20 Hickory Nature	NO21 Nogal Notte	BL20M Blanco Mate	VD22M Verde Mineral	MA15M Arena Mate	MA23M Habana Mate	€
35 2P	Reversible	C0078260	C0078261	C0078258	C0078259	C0078668	C0078667	**367**

DISTRIBUCIÓN INTERIOR: *Un estante fijo en madera, dos estantes regulables en madera.*
Puertas con apertura y cierre push.

Altos Dupla

		NO20 Hickory Nature	NO21 Nogal Notte	BL20M Blanco Mate	VD22M Verde Mineral	MA15M Arena Mate	MA23M Habana Mate	€
35 1P	Reversible	C0078264	C0078265	C0078262	C0078263	C0078670	C0078669	**236**
50 2P		C0078268	C0078269	C0078266	C0078267	C0078672	C0078671	**290**

DISTRIBUCIÓN INTERIOR: *Dos estantes en cristal. Interior acabado moka.*
Puertas con cierre amortiguado.

Más espejos y accesorios a partir de la página 72.

Acabados Vora

Hickory Nature · **NO20**
Tirador Inox

Nogal Notte · **NO21**
Tirador Habana Mate

Blanco Mate · **BL20M**
Tirador Blanco

Verde Mineral · **VD22M**
Tirador Verde Mineral

Arena Mate · **MA15M**
Tirador Arena Mate

Habana Mate · **MA23M**
Tirador Habana Mate

Satori · suspendido · fondo 46

SOFT CLOSE New

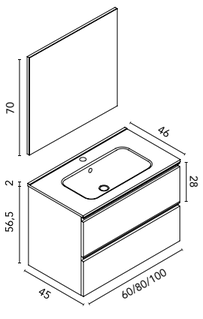

Conj. Basic

Satori · lavabo integrado

		RO14 Roble Colonial **Tirador cromo**	NO17 Nogal Toffee **Tirador cromo**	BL1B Blanco Brillo **Tirador cromo**	RO14 Roble Colonial **Tirador blanco**	NO17 Nogal Toffee **Tirador blanco**	BL1B Blanco Brillo **Tirador blanco**	RO14 Roble Colonial **Tirador negro**	NO17 Nogal Toffee **Tirador negro**	BL1B Blanco Brillo **Tirador negro**	€
Set 60 2C	Mueble + Lavabo	C0079885	C0079882	C0079879	C0079886	C0079883	C0079880	C0079887	C0079884	C0079881	**298**
	Conjunto basic	C0079921	C0079918	C0079915	C0079922	C0079919	C0079916	C0079923	C0079920	C0079917	**340**
Set 80 2C	Mueble + Lavabo	C0079894	C0079891	C0079888	C0079895	C0079892	C0079889	C0079896	C0079893	C0079890	**344**
	Conjunto basic	C0079930	C0079927	C0079924	C0079931	C0079928	C0079925	C0079932	C0079929	C0079926	**385**
Set 100 2C	Mueble + Lavabo	C0079903	C0079900	C0079897	C0079904	C0079901	C0079898	C0079905	C0079902	C0079899	**408**
	Conjunto basic	C0079939	C0079936	C0079933	C0079940	C0079937	C0079934	C0079941	C0079938	C0079935	**479**

Tiradores incluidos.

CONJUNTO BASIC: *Espejo Murano + lavabo cerámico Enzo blanco brillo + mueble Satori.*

Medidas en cm.

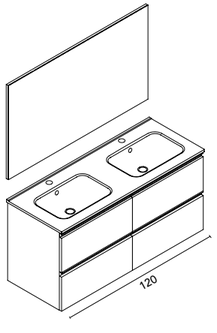

Conj. Basic

Satori · lavabo integrado

		RO14 Roble Colonial **Tirador cromo**	NO17 Nogal Toffee **Tirador cromo**	BL1B Blanco Brillo **Tirador cromo**	RO14 Roble Colonial **Tirador blanco**	NO17 Nogal Toffee **Tirador blanco**	BL1B Blanco Brillo **Tirador blanco**	RO14 Roble Colonial **Tirador negro**	NO17 Nogal Toffee **Tirador negro**	BL1B Blanco Brillo **Tirador negro**	€
Set 120 4C	Mueble + Lavabo	C0079912	C0079909	C0079906	C0079913	C0079910	C0079907	C0079914	C0079911	C0079908	**619**
	Conjunto basic	C0079948	C0079945	C0079942	C0079949	C0079946	C0079943	C0079950	C0079947	C0079944	**699**

Tiradores incluidos.

CONJUNTO BASIC: *Espejo Murano + lavabo cerámico Enzo blanco brillo + mueble Satori.*

Más espejos y accesorios a partir de la página 72.

Satori · suspendido · fondo 46

SOFT CLOSE New

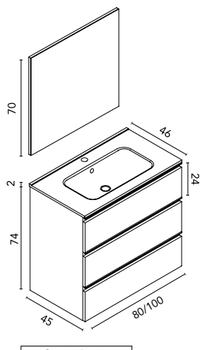

Conj. Basic

Medidas en cm.

Satori · lavabo integrado

		RO14 Roble Colonial **Tirador cromo**	NO17 Nogal Toffee **Tirador cromo**	BL1B Blanco Brillo **Tirador cromo**	RO14 Roble Colonial **Tirador blanco**	NO17 Nogal Toffee **Tirador blanco**	BL1B Blanco Brillo **Tirador blanco**	RO14 Roble Colonial **Tirador negro**	NO17 Nogal Toffee **Tirador negro**	BL1B Blanco Brillo **Tirador negro**	€
Set 80 3C	Mueble + Lavabo	C0079957	C0079954	C0079951	C0079958	C0079955	C0079952	C0079959	C0079956	C0079953	**389**
	Conjunto basic	C0079975	C0079972	C0079969	C0079976	C0079973	C0079970	C0079977	C0079974	C0079971	**449**
Set 100 3C	Mueble + Lavabo	C0079966	C0079963	C0079960	C0079967	C0079964	C0079961	C0079968	C0079965	C0079962	**478**
	Conjunto basic	C0079984	C0079981	C0079978	C0079985	C0079982	C0079979	C0079986	C0079983	C0079980	**549**

Tiradores incluidos. MUEBLE SUSPENDIDO, PATAS NO INCLUIDAS.

CONJUNTO BASIC: *Espejo Murano + lavabo cerámico Enzo blanco brillo + mueble Satori.*

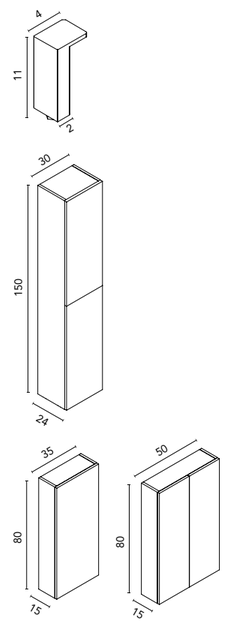

Patas sueltas

		CROMO	BLANCO	NEGRO	€
2	4 unidades	C0080076	C0080077	C0080078	**28**

Acabado cromo brillo, acabado blanco y negro mate.

Columna Style+

		RO14 Roble Colonial	NO17 Nogal Toffee	BL1B Blanco Brillo	€
30 2P	Reversible	C0079838	C0080073	C0074166	**240**

DISTRIBUCIÓN INTERIOR: *Un estante fijo en madera, dos estantes regulables en madera. Puertas con apertura y cierre push.*

Altos Style

		RO14 Roble Colonial	NO17 Nogal Toffee	BL1B Blanco Brillo	€
35 1P	Reversible	C0076830	C0080074	C0070619	**163**
50 2P		C0076831	C0080075	C0070623	**191**

DISTRIBUCIÓN INTERIOR: *Dos estantes en cristal. Para el acabado BL1B, dos estantes de madera. Puertas con cierre amortiguado.*

Más espejos y accesorios a partir de la página 72.

Acabados Satori

Roble Colonial · **RO14**
Tirador Cromo

Nogal Toffee · **NO17**
Tirador Cromo

Blanco Brillo · **BL1B**
Tirador Cromo

Roble Colonial · **RO14**
Tirador Blanco

Nogal Toffee · **NO17**
Tirador Blanco

Blanco Brillo · **BL1B**
Tirador Blanco

Roble Colonial · **RO14**
Tirador Negro

Nogal Toffee · **NO17**
Tirador Negro

Blanco Brillo · **BL1B**
Tirador Negro

Win · suspendido · fondo 46

SOFT CLOSE

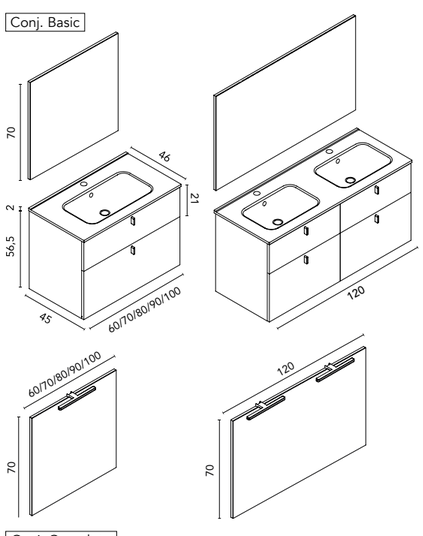

Medidas en cm.

Win · lavabo integrado

		RO13 Roble Vulcano	RO14 Roble Colonial	NO18 Nogal Ártico	BL29 Blanco Pure	€
Set 60 2C	Mueble + Lavabo	C0079676	C0079694	C0079712	C0079730	311
	Conjunto basic	C0079677	C0079695	C0079713	C0079731	347
	Conjunto completo	C0079678	C0079696	C0079714	C0079732	383
Set 70 2C	Mueble + Lavabo	C0079679	C0079697	C0079715	C0079733	338
	Conjunto basic	C0079680	C0079698	C0079716	C0079734	370
	Conjunto completo	C0079681	C0079699	C0079717	C0079735	407
Set 80 2C	Mueble + Lavabo	C0079682	C0079700	C0079718	C0079736	350
	Conjunto basic	C0079683	C0079701	C0079719	C0079737	390
	Conjunto completo	C0079684	C0079702	C0079720	C0079738	431
Set 90 2C	Mueble + Lavabo	C0079685	C0079703	C0079721	C0079739	383
	Conjunto basic	C0079686	C0079704	C0079722	C0079740	426
	Conjunto completo	C0079687	C0079705	C0079723	C0079741	464
Set 100 2C	Mueble + Lavabo	C0079688	C0079706	C0079724	C0079742	416
	Conjunto basic	C0079689	C0079707	C0079725	C0079743	462
	Conjunto completo	C0079690	C0079708	C0079726	C0079744	497
Set 120 4C	Mueble + Lavabo	C0079691	C0079709	C0079727	C0079745	687
	Conjunto basic	C0079692	C0079710	C0079728	C0079746	739
	Conjunto completo	C0079693	C0079711	C0079729	C0079747	802

CONJUNTO BASIC: *Espejo Murano + lavabo cerámico Enzo blanco brillo + mueble Win.*
CONJUNTO COMPLETO: *Luminaria Lucce Black 30 + espejo Murano + lavabo cerámico Enzo + mueble Win.*

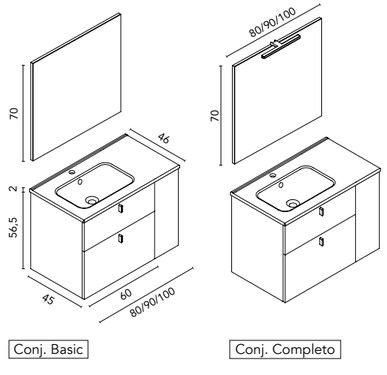

Más espejos y accesorios a partir de la página 72.

Win · lavabo integrado

		RO13 Roble Vulcano	RO14 Roble Colonial	NO18 Nogal Ártico	BL29 Blanco Pure	€
Set 80 2C1P seno IZQ.	Mueble + Lavabo	C0079748	C0079757	C0079766	C0079775	428
	Conjunto basic	C0079749	C0079758	C0079767	C0079776	459
	Conjunto completo	C0079750	C0079759	C0079768	C0079777	492
Set 90 2C1P seno IZQ.	Mueble + Lavabo	C0079751	C0079760	C0079769	C0079778	478
	Conjunto basic	C0079752	C0079761	C0079770	C0079779	522
	Conjunto completo	C0079753	C0079762	C0079771	C0079780	582
Set 100 2C1P seno IZQ.	Mueble + Lavabo	C0079754	C0079763	C0079772	C0079781	492
	Conjunto basic	C0079755	C0079764	C0079773	C0079782	536
	Conjunto completo	C0079756	C0079765	C0079774	C0079783	603

CONJUNTO BASIC: *Espejo Murano + lavabo cerámico Enzo blanco brillo + mueble Win.*
CONJUNTO COMPLETO: *Luminaria Lucce Black 30 + espejo Murano + lavabo cerámico Enzo + mueble Win.*

** Conjunto Win 90 2C1P el lavabo será el Slim cerámico seno desplazado.*

Win · a suelo · fondo 46

SOFT CLOSE

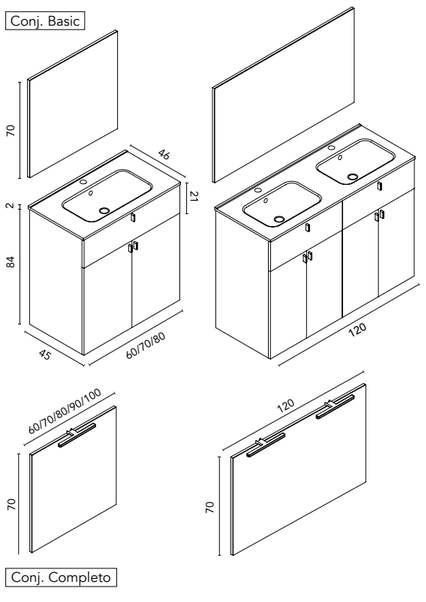

Medidas en cm.

Win · lavabo integrado

		RO13 Roble Vulcano	RO14 Roble Colonial	NO18 Nogal Ártico	BL29 Blanco Pure	€
Set 60 1C2P	Mueble + Lavabo	C0079784	C0079796	C0079808	C0079820	**401**
	Conjunto basic	C0079785	C0079797	C0079809	C0079821	**432**
	Conjunto completo	C0079786	C0079798	C0079810	C0079822	**457**
Set 70 1C2P	Mueble + Lavabo	C0079787	C0079799	C0079811	C0079823	**423**
	Conjunto basic	C0079788	C0079800	C0079812	C0079824	**454**
	Conjunto completo	C0079789	C0079801	C0079813	C0079825	**478**
Set 80 1C2P	Mueble + Lavabo	C0079790	C0079802	C0079814	C0079826	**428**
	Conjunto basic	C0079791	C0079803	C0079815	C0079827	**459**
	Conjunto completo	C0079792	C0079804	C0079816	C0079828	**492**
Set 120 2C4P	Mueble + Lavabo	C0079793	C0079805	C0079817	C0079829	**750**
	Conjunto basic	C0079794	C0079806	C0079818	C0079830	**781**
	Conjunto completo	C0079795	C0079807	C0079819	C0079831	**819**

CONJUNTO BASIC: *Espejo Murano + lavabo cerámico Enzo blanco brillo + mueble Win.*
CONJUNTO COMPLETO: *Luminaria Lucce Black 30 + espejo Murano + lavabo cerámico Enzo + mueble Win.*

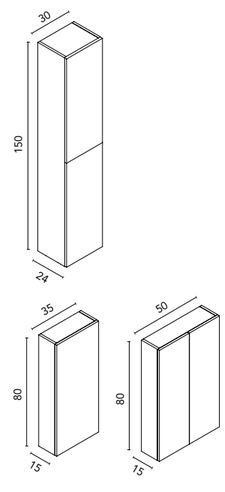

Columna Style+

		RO13 Roble Vulcano	RO14 Roble Colonial	NO18 Nogal Ártico	BL29 Blanco Pure	€
30 2P	Reversible	C0079835	C0079838	C0077547	C0079832	**240**

DISTRIBUCIÓN INTERIOR: *Un estante fijo en madera, dos estantes regulables en madera. Puertas con apertura y cierre push.*

Altos Style

		RO13 Roble Vulcano	RO14 Roble Colonial	NO18 Nogal Ártico	BL29 Blanco Pure	€
35 1P	Reversible	C0079836	C0076830	C0077539	C0079833	**163**
50 2P		C0079837	C0076831	C0077543	C0079834	**191**

DISTRIBUCIÓN INTERIOR: *Dos estantes en cristal. Interior acabado coco. Puertas con cierre amortiguado.*

Más espejos y accesorios a partir de la página 72.

Acabados Win

Roble Vulcano · **RO13**
Tirador Negro

Roble Colonial · **RO14**
Tirador Negro

Nogal Ártico · **NO18**
Tirador Negro

Blanco Pure · **BL29**
Tirador Negro

Sansa · suspendido · fondo 46

SOFT CLOSE

Conj. Basic

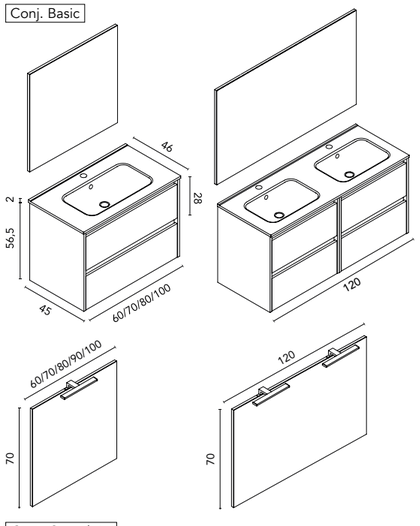

Conj. Completo

Medidas en cm.

Sansa · lavabo integrado

		GR21 Gris Arenado	RO14 Roble Colonial	NO14 Nogal Arenado	BL1B Blanco Brillo	€
Set 60 2C	Mueble + Lavabo	C0072479	C0076685	C0072480	C0072477	**302**
	Conjunto basic	C0078129	C0078130	C0078131	C0078132	**337**
	Conjunto completo	C0072639	C0076683	C0072640	C0072637	**372**
Set 70 2C	Mueble + Lavabo	C0072484	C0076689	C0072485	C0072482	**328**
	Conjunto basic	C0078135	C0078136	C0078137	C0078138	**359**
	Conjunto completo	C0072643	C0076687	C0072644	C0072641	**395**
Set 80 2C	Mueble + Lavabo	C0072489	C0076693	C0072490	C0072487	**340**
	Conjunto basic	C0078141	C0078142	C0078143	C0078144	**379**
	Conjunto completo	C0072647	C0076691	C0072648	C0072645	**418**
Set 100 2C	Mueble + Lavabo	C0072494	C0076701	C0072495	C0072492	**404**
	Conjunto basic	C0078153	C0078154	C0078155	C0078156	**449**
	Conjunto completo	C0072651	C0076699	C0072652	C0072649	**483**
Set 120 4C	Mueble + Lavabo	C0072499	C0076717	C0072500	C0072497	**667**
	Conjunto basic	C0078173	C0078175	C0078174	C0078171	**717**
	Conjunto completo	C0072655	C0076715	C0072475	C0072653	**779**

CONJUNTO BASIC: *Espejo Murano + lavabo cerámico Enzo blanco brillo + mueble Sansa.*
CONJUNTO COMPLETO: *Luminaria Uri 30 + espejo Murano + lavabo cerámico Enzo blanco brillo + mueble Sansa.*

Conj. Basic

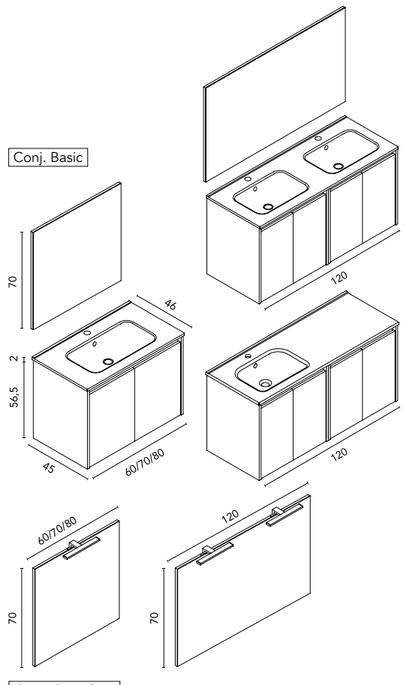

Conj. Completo

Más espejos y accesorios a partir de la página 72.

Sansa · lavabo integrado

		GR21 Gris Arenado	RO14 Roble Colonial	NO14 Nogal Arenado	BL1B Blanco Brillo	€
Set 60 2P	Mueble + Lavabo	C0072536	C0076705	C0072537	C0072534	**225**
	Conjunto basic	C0078111	C0078112	C0078113	C0078114	**269**
	Conjunto completo	C0072524	C0076703	C0072525	C0072522	**314**
Set 70 2P	Mueble + Lavabo	C0073328	C0076709	C0073329	C0073326	**231**
	Conjunto basic	C0078117	C0078118	C0078119	C0078120	**279**
	Conjunto completo	C0073323	C0076707	C0073324	C0073321	**326**
Set 80 2P	Mueble + Lavabo	C0072553	C0076713	C0072554	C0072551	**236**
	Conjunto basic	C0078123	C0078124	C0078125	C0078126	**289**
	Conjunto completo	C0072548	C0076711	C0072549	C0072546	**334**
Set 120 4P doble seno	Mueble + Lavabo	C0072682	C0076721	C0072683	C0072680	**562**
	Conjunto basic	C0078159	C0078160	C0078161	C0078162	**626**
	Conjunto completo	C0072672	C0076719	C0072673	C0072670	**706**
Set 120 4P seno IZQ.	Mueble + Lavabo	C0074420	C0076729	C0074421	C0074418	**535**
	Conjunto basic	C0078165	C0078166	C0078167	C0078168	**625**
	Conjunto completo	C0074415	C0076727	C0074416	C0074413	**681**

CONJUNTO BASIC: *Espejo Murano + lavabo cerámico Enzo blanco brillo + mueble Sansa.*
CONJUNTO COMPLETO: *Luminaria Uri 30 + espejo Murano + lavabo cerámico Enzo blanco brillo + mueble Sansa.*

** Para el conjunto Sansa 120 4P seno desplazado, el lavabo será el lavabo cerámico Slim blanco brillo, e incluirá una luminaria.*

Sansa · suspendido · fondo 46

SOFT CLOSE

Conj. Basic

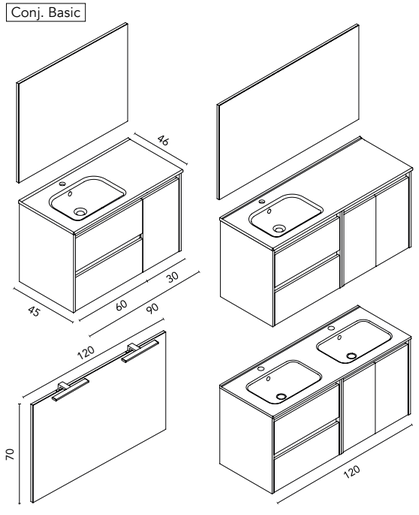

Conj. Completo

Medidas en cm.

Sansa · lavabo integrado

		GR21 Gris Arenado	RO14 Roble Colonial	NO14 Nogal Arenado	BL1B Blanco Brillo	€
Set 90 2C1P seno IZQ.	Mueble + Lavabo	C0075710	C0076697	C0075711	C0075708	**461**
	Conjunto basic	C0078147	C0078148	C0078149	C0078150	**499**
	Conjunto completo	C0075705	C0076695	C0075706	C0075703	**534**
Set 120 2P2C doble seno	Mueble + Lavabo	C0072687	C0076725	C0072688	C0072685	**595**
	Conjunto basic	C0078179	C0078181	C0078180	C0078177	**659**
	Conjunto completo	C0072677	C0076723	C0072678	C0072675	**746**
Set 120 2C2P doble seno	Mueble + Lavabo	C0072687	C0076725	C0072688	C0072685	**595**
	Conjunto basic	C0078179	C0078181	C0078180	C0078177	**659**
	Conjunto completo	C0072677	C0076723	C0072678	C0072675	**746**
Set 120 2C2P seno IZQ.	Mueble + Lavabo	C0074410	C0076733	C0074411	C0074408	**568**
	Conjunto basic	C0078185	C0078187	C0078186	C0078183	**659**
	Conjunto completo	C0074405	C0076731	C0074406	C0074403	**719**

CONJUNTO BASIC: *Espejo Murano + lavabo cerámico Enzo blanco brillo + mueble Sansa.*
CONJUNTO COMPLETO: *Luminaria Uri 30 + espejo Murano + lavabo cerámico Enzo blanco brillo + mueble Sansa.*

** Para el conjunto Sansa 90 2C1P seno desplazado, el lavabo será el lavabo cerámico Slim blanco brillo.*
** Para el conjunto Sansa 120 2C2P seno desplazado, el lavabo será el lavabo cerámico Slim blanco brillo, e incluirá una luminaria.*

Conj. Basic

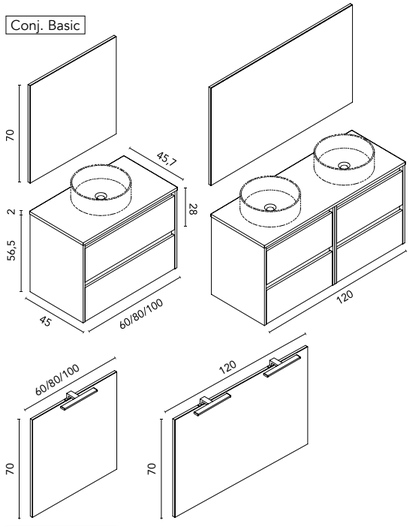

Conj. Completo

Más espejos y accesorios a partir de la página 72.

Sansa · lavabo sobre encimera

		GR21 Gris Arenado	RO14 Roble Colonial	NO14 Nogal Arenado	BL1B Blanco Brillo	€
Set 60 2C	Mueble + Encimera	C0076562	C0076564	C0076563	C0076560	**278**
	Conjunto basic	C0078087	C0078088	C0078089	C0078090	**313**
	Conjunto completo	C0076586	C0076588	C0076587	C0076584	**348**
Set 80 2C	Mueble + Encimera	C0076568	C0076570	C0076569	C0076566	**316**
	Conjunto basic	C0078093	C0078094	C0078095	C0078096	**358**
	Conjunto completo	C0076592	C0076594	C0076593	C0076590	**394**
Set 100 2C	Mueble + Encimera	C0076574	C0076576	C0076575	C0076572	**380**
	Conjunto basic	C0078099	C0078100	C0078101	C0078102	**425**
	Conjunto completo	C0076598	C0076600	C0076599	C0076596	**459**
Set 120 4C	Mueble + Encimera	C0076580	C0076582	C0076581	C0076578	**615**
	Conjunto basic	C0078105	C0078106	C0078107	C0078108	**659**
	Conjunto completo	C0076604	C0076606	C0076605	C0076602	**745**

Lavabo no incluido en los conjuntos. Opciones de lavabos en pág. 71.

CONJUNTO BASIC: *Espejo Murano + encimera en PVC Blanco Mate + mueble Sansa.*
CONJUNTO COMPLETO: *Luminaria Uri 30 + espejo Murano + encimera en PVC Blanco Mate + mueble Sansa.*

Sansa · a suelo · fondo 46

SOFT CLOSE

Conj. Basic

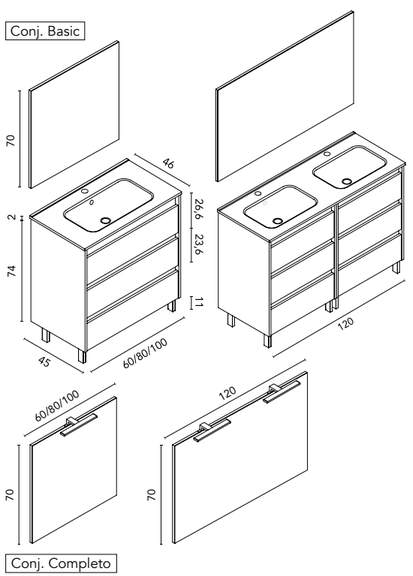

Conj. Completo

Sansa · lavabo integrado

		GR21 Gris Arenado	RO14 Roble Colonial	NO14 Nogal Arenado	BL1B Blanco Brillo	€
Set 60 3C	Mueble + Lavabo	C0072558	C0076737	C0072559	C0072556	**365**
	Conjunto basic	C0078191	C0078193	C0078192	C0078189	**395**
	Conjunto completo	C0072543	C0076735	C0072544	C0072541	**431**
Set 80 3C	Mueble + Lavabo	C0072514	C0076741	C0072515	C0072512	**418**
	Conjunto basic	C0078197	C0078199	C0078198	C0078195	**443**
	Conjunto completo	C0072504	C0076739	C0072505	C0072502	**483**
Set 100 3C	Mueble + Lavabo	C0072519	C0076745	C0072520	C0072517	**509**
	Conjunto basic	C0078203	C0078205	C0078204	C0078201	**528**
	Conjunto completo	C0072509	C0076743	C0072510	C0072507	**576**
Set 120 6C	Mueble + Lavabo	C0072634	C0076749	C0072635	C0072632	**770**
	Conjunto basic	C0078209	C0078211	C0078210	C0078207	**798**
	Conjunto completo	C0072629	C0076747	C0072630	C0072627	**870**

CONJUNTO BASIC: *Espejo Murano + lavabo cerámico Enzo blanco brillo + mueble Sansa.*
CONJUNTO COMPLETO: *Luminaria Uri 30 + espejo Murano + lavabo cerámico Enzo blanco brillo + mueble Sansa.*

Medidas en cm.

Conj. Basic

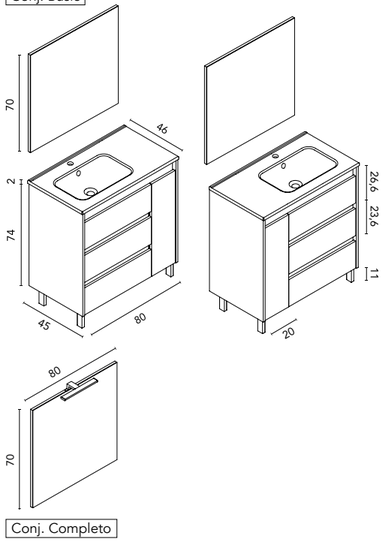

Conj. Completo

Sansa · lavabo integrado

		GR21 Gris Arenado	RO14 Roble Colonial	NO14 Nogal Arenado	BL1B Blanco Brillo	€
Set 80 3C1P seno IZQ.	Mueble + Lavabo	C0079628	C0079634	C0079640	C0079646	**449**
	Conjunto basic	C0079629	C0079635	C0079641	C0079647	**489**
	Conjunto completo	C0079630	C0079636	C0079642	C0079648	**529**
Set 80 1P3C seno DCH.	Mueble + Lavabo	C0079631	C0079637	C0079643	C0079649	**449**
	Conjunto basic	C0079632	C0079638	C0079644	C0079650	**489**
	Conjunto completo	C0079633	C0079639	C0079645	C0079651	**529**

CONJUNTO BASIC: *Espejo Murano + lavabo cerámico Enzo blanco brillo + mueble Sansa.*
CONJUNTO COMPLETO: *Luminaria Uri 30 + espejo Murano + lavabo cerámico Enzo blanco brillo + mueble Sansa.*

Más espejos y accesorios a partir de la página 72.

Sansa · profundidad reducida · fondo 39

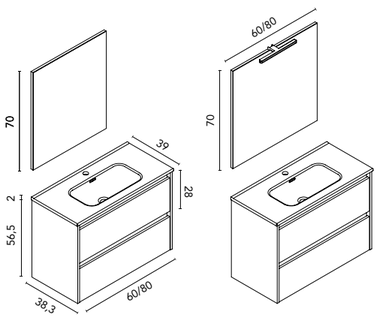

Conj. Basic

Conj. Completo

Medidas en cm.

Sansa · fondo reducido

		GR21 Gris Arenado	RO14 Roble Colonial	NO14 Nogal Arenado	BL1B Blanco Brillo	€
Set 60 2C	Mueble + Lavabo	C0079652	C0079658	C0079664	C0079670	**302**
	Conjunto basic	C0079653	C0079659	C0079665	C0079671	**337**
	Conjunto completo	C0079654	C0079660	C0079666	C0079672	**372**
Set 80 2C	Mueble + Lavabo	C0079655	C0079661	C0079667	C0079673	**340**
	Conjunto basic	C0079656	C0079662	C0079668	C0079674	**379**
	Conjunto completo	C0079657	C0079663	C0079669	C0079675	**418**

CONJUNTO BASIC: *Espejo Murano + lavabo cerámico Spirit blanco brillo + mueble Sansa.*
CONJUNTO COMPLETO: *Luminaria Lucce 30 + espejo Murano + lavabo cerámico Spirit blanco brillo + mueble Sansa.*

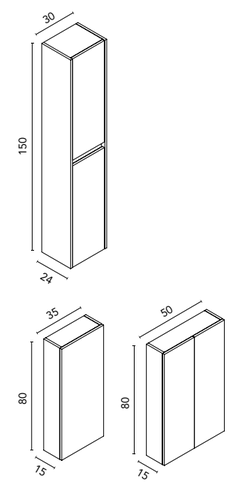

Columna Sansa

		GR21 Gris Arenado	RO14 Roble Colonial	NO14 Nogal Arenado	BL1B Blanco Brillo	€
30 2P	Rev.	C0074113	C0076751	C0074114	C0074115	**217**

DISTRIBUCIÓN INTERIOR: *Un estante fijo en madera, dos estantes regulables en madera. Puertas con cierre amortiguado.*

Altos Style

		GR21 Gris Arenado	RO14 Roble Colonial	NO14 Nogal Arenado	BL1B Blanco Brillo	€
35 1P	Rev.	C0072032	C0076830	C0070622	C0070619	**163**
50 2P		C0072036	C0076831	C0070626	C0070623	**191**

DISTRIBUCIÓN INTERIOR: *Dos estantes en madera. Para el acabado RO14 dos estantes en cristal. Puertas con cierre amortiguado.*

Más espejos y accesorios a partir de la página 72.

Acabados Sansa

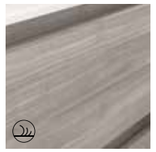

Gris Arenado · **GR21**

Roble Colonial · **RO14**

Nogal Arenado · **NO14**

Blanco Brillo · **BL1B**

Más opciones de medidas y acabados en nuestro Catálogo Modular/General.

CATÁLOGO

Vitale · suspendido · fondo 46

Conj. Basic

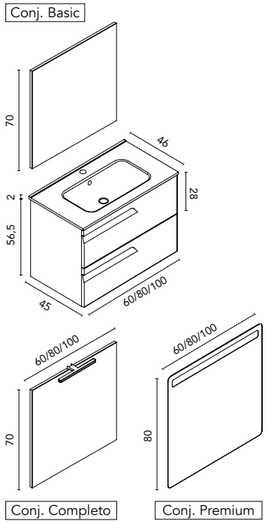

Conj. Completo

Conj. Premium

Vitale · lavabo integrado Enzo

		BL19 Blanco Nature	RO6 Beige Nature	NO20 Hickory Nature	VD22M Verde Mineral	MA15M Arena Mate	BL1B Blanco Brillo	BL22M Blanco Mate	AZ6M Azul Navy Mate	€
Set 60 2C	Mueble + Lavabo	C0072397	C0072603	C0079234	C0079235	C0076611	C0072604	C0076612	C0076613	**411**
	Conjunto basic	C0078679	C0078673	C0079236	C0079237	C0078675	C0078674	C0078676	C0078677	**457**
	Conjunto completo	C0072385	C0072595	C0079238	C0079239	C0076608	C0072596	C0076609	C0076610	**496**
	Conjunto premium	C0076412	C0076413	C0079240	C0079241	C0076449	C0076415	C0076448	C0076450	**550**
Set 80 2C	Mueble + Lavabo	C0072400	C0072605	C0079242	C0079243	C0076617	C0072606	C0076618	C0076619	**457**
	Conjunto basic	C0078686	C0078680	C0079244	C0079245	C0078682	C0078681	C0078683	C0078684	**507**
	Conjunto completo	C0072388	C0072597	C0079246	C0079247	C0076614	C0072598	C0076615	C0076616	**549**
	Conjunto premium	C0076416	C0076417	C0079248	C0079249	C0076452	C0076419	C0076451	C0076453	**625**

CONJUNTO BASIC: *Espejo Murano + lavabo cerámico Enzo blanco brillo + mueble Vitale.*
CONJUNTO COMPLETO: *Luminaria Lucce 30 + espejo Murano + lavabo cerámico Enzo blanco brillo + mueble Vitale.*
CONJUNTO PREMIUM: *Espejo Lys + lavabo cerámico Enzo blanco brillo + mueble Vitale.*

Medidas en cm.

Conj. Basic

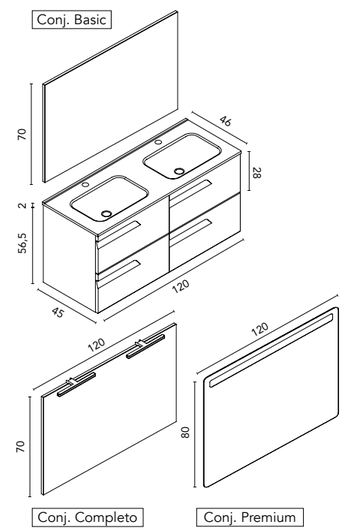

Conj. Completo

Conj. Premium

Vitale · lavabo integrado Enzo

		BL19 Blanco Nature	RO6 Beige Nature	NO20 Hickory Nature	VD22M Verde Mineral	MA15M Arena Mate	BL1B Blanco Brillo	BL22M Blanco Mate	AZ6M Azul Navy Mate	€
Set 100 2C	Mueble + Lavabo	C0072403	C0072607	C0079250	C0079251	C0076623	C0072608	C0076624	C0076625	**530**
	Conjunto basic	C0078693	C0078687	C0079252	C0079253	C0078689	C0078688	C0078690	C0078691	**590**
	Conjunto completo	C0072391	C0072599	C0079254	C0079255	C0076620	C0072600	C0076621	C0076622	**635**
	Conjunto premium	C0076420	C0076421	C0079256	C0079257	C0076455	C0076423	C0076454	C0076456	**710**
Set 120 4C	Mueble + Lavabo	C0072406	C0072609	C0079258	C0079259	C0076629	C0072610	C0076630	C0076631	**863**
	Conjunto basic	C0078700	C0078694	C0079260	C0079261	C0078696	C0078695	C0078697	C0078698	**918**
	Conjunto completo	C0072394	C0072601	C0079262	C0079263	C0076626	C0072602	C0076627	C0076628	**968**
	Conjunto premium	C0076424	C0076425	C0079264	C0079265	C0076458	C0076427	C0076457	C0076459	**1043**

CONJUNTO BASIC: *Espejo Murano + lavabo cerámico Enzo blanco brillo + mueble Vitale.*
CONJUNTO COMPLETO: *Luminaria Lucce 30 + espejo Murano + lavabo cerámico Enzo blanco brillo + mueble Vitale.*
CONJUNTO PREMIUM: *Espejo Lys + lavabo cerámico Enzo blanco brillo + mueble Vitale.*

Más espejos y accesorios a partir de la página 72.

Vitale · suspendido · fondo 46

Conj. Basic

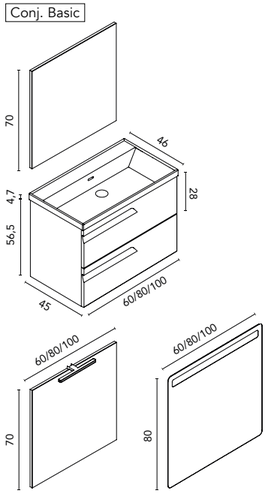

Conj. Completo

Conj. Premium

Vitale · lavabo integrado Cairo

		BL19 Blanco Nature	RO6 Beige Nature	NO20 Hickory Nature	VD22M Verde Mineral	MA15M Arena Mate	BL1B Blanco Brillo	BL22M Blanco Mate	AZ6M Azul Navy Mate	€
Set 60 2C	Mueble + Lavabo	C0079271	C0079266	C0079272	C0079273	C0079268	C0079267	C0079269	C0079270	**431**
	Conjunto basic	C0079279	C0079274	C0079280	C0079281	C0079276	C0079275	C0079277	C0079278	**477**
	Conjunto completo	C0079287	C0079282	C0079288	C0079289	C0079284	C0079283	C0079285	C0079286	**516**
	Conjunto premium	C0079290	C0079291	C0079296	C0079297	C0079292	C0079293	C0079294	C0079295	**570**
Set 80 2C	Mueble + Lavabo	C0079303	C0079298	C0079304	C0079305	C0079300	C0079299	C0079301	C0079302	**477**
	Conjunto basic	C0079306	C0079307	C0079312	C0079313	C0079308	C0079309	C0079310	C0079311	**527**
	Conjunto completo	C0079319	C0079314	C0079320	C0079321	C0079316	C0079315	C0079317	C0079318	**569**
	Conjunto premium	C0079322	C0079323	C0079328	C0079329	C0079324	C0079325	C0079326	C0079327	**645**

CONJUNTO BASIC: *Espejo Murano + lavabo cerámico Cairo blanco brillo + mueble Vitale.*
CONJUNTO COMPLETO: *Luminaria Lucce 30 + espejo Murano + lavabo cerámico Cairo blanco brillo + mueble Vitale.*
CONJUNTO PREMIUM: *Espejo Lys + lavabo cerámico Cairo blanco brillo + mueble Vitale.*

Medidas en cm.

Conj. Basic

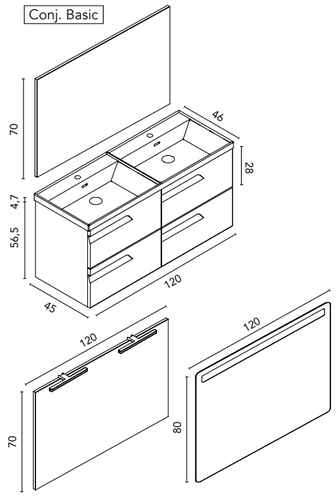

Conj. Completo

Conj. Premium

Vitale · lavabo integrado Cairo

		BL19 Blanco Nature	RO6 Beige Nature	NO20 Hickory Nature	VD22M Verde Mineral	MA15M Arena Mate	BL1B Blanco Brillo	BL22M Blanco Mate	AZ6M Azul Navy Mate	€
Set 100 2C	Mueble + Lavabo	C0079335	C0079330	C0079336	C0079337	C0079332	C0079331	C0079333	C0079334	**550**
	Conjunto basic	C0079338	C0079339	C0079344	C0079345	C0079340	C0079341	C0079342	C0079343	**610**
	Conjunto completo	C0079350	C0079351	C0079352	C0079353	C0079347	C0079346	C0079348	C0079349	**655**
	Conjunto premium	C0079354	C0079355	C0079360	C0079361	C0079356	C0079357	C0079358	C0079359	**730**
Set 120 4C	Mueble + Lavabo	C0079367	C0079362	C0079368	C0079369	C0079364	C0079363	C0079365	C0079366	**885**
	Conjunto basic	C0079370	C0079371	C0079376	C0079377	C0079372	C0079373	C0079374	C0079375	**940**
	Conjunto completo	C0079383	C0079378	C0079384	C0079385	C0079380	C0079379	C0079381	C0079382	**990**
	Conjunto premium	C0079386	C0079387	C0079392	C0079393	C0079388	C0079389	C0079390	C0079391	**1065**

CONJUNTO BASIC: *Espejo Murano + lavabo cerámico Cairo blanco brillo + mueble Vitale.*
CONJUNTO COMPLETO: *Luminaria Lucce 30 + espejo Murano + lavabo cerámico Cairo blanco brillo + mueble Vitale.*
CONJUNTO PREMIUM: *Espejo Lys + lavabo cerámico Cairo blanco brillo + mueble Vitale.*

Más espejos y accesorios a partir de la página 72.

Vitale · a suelo · fondo 46

Conj. Basic

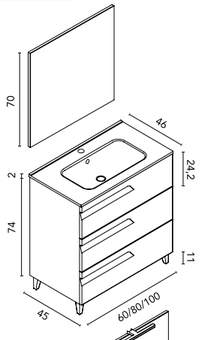

Conj. Completo

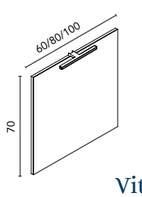

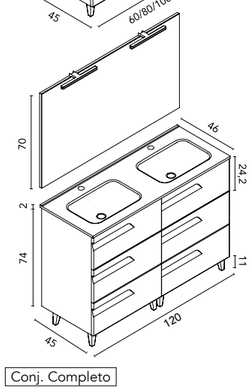

Conj. Completo

Vitale · lavabo integrado Enzo

		BL19 Blanco Nature	RO6 Beige Nature	NO20 Hickory Nature	VD22M Verde Mineral	MA15M Arena Mate	BL1B Blanco Brillo	BL22M Blanco Mate	AZ6M Azul Navy Mate	€
Set 60 3C	Mueble + Lavabo	C0072421	C0072619	C0079406	C0079407	C0076635	C0072620	C0076636	C0076637	**477**
	Conjunto basic	C0078736	C0078730	C0079408	C0079409	C0078732	C0078731	C0078733	C0078734	**523**
	Conjunto completo	C0072409	C0072611	C0079410	C0079411	C0076632	C0072612	C0076633	C0076634	**562**
Set 80 3C	Mueble + Lavabo	C0072424	C0072621	C0079412	C0079413	C0076641	C0072622	C0076642	C0076643	**523**
	Conjunto basic	C0078743	C0078737	C0079414	C0079415	C0078739	C0078738	C0078740	C0078741	**571**
	Conjunto completo	C0072412	C0072613	C0079416	C0079417	C0076638	C0072614	C0076639	C0076640	**613**
Set 100 3C	Mueble + Lavabo	C0072427	C0072623	C0079418	C0079419	C0076647	C0072624	C0076648	C0076649	**602**
	Conjunto basic	C0078750	C0078744	C0079420	C0079421	C0078746	C0078745	C0078747	C0078748	**682**
	Conjunto completo	C0072415	C0072615	C0079422	C0079423	C0076644	C0072616	C0076645	C0076646	**727**
Set 120 6C	Mueble + Lavabo	C0072430	C0072625	C0079424	C0079425	C0076653	C0072626	C0076654	C0076655	**1059**
	Conjunto basic	C0078757	C0078751	C0079426	C0079427	C0078753	C0078752	C0078754	C0078755	**1115**
	Conjunto completo	C0072418	C0072617	C0079428	C0079429	C0076650	C0072618	C0076651	C0076652	**1165**

CONJUNTO BASIC: *Espejo Murano + lavabo cerámico Enzo blanco brillo + mueble Vitale.*
CONJUNTO COMPLETO: *Luminaria Lucce 30 + espejo Murano + lavabo cerámico Enzo blanco brillo + mueble Vitale.*

Medidas en cm.

Conj. Basic

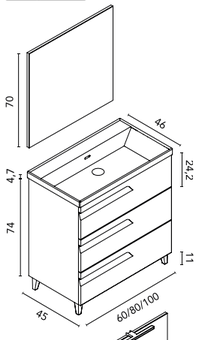

Conj. Completo

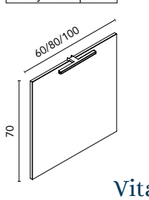

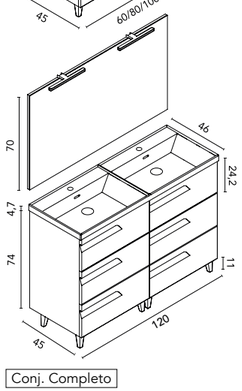

Conj. Completo

Vitale · lavabo integrado Cairo

		BL19 Blanco Nature	RO6 Beige Nature	NO20 Hickory Nature	VD22M Verde Mineral	MA15M Arena Mate	BL1B Blanco Brillo	BL22M Blanco Mate	AZ6M Azul Navy Mate	€
Set 60 3C	Mueble + Lavabo	C0079430	C0079442	C0079454	C0079466	C0079478	C0079490	C0079502	C0079514	**497**
	Conjunto basic	C0079431	C0079443	C0079455	C0079467	C0079479	C0079491	C0079503	C0079515	**543**
	Conjunto completo	C0079432	C0079444	C0079456	C0079468	C0079480	C0079492	C0079504	C0079516	**582**
Set 80 3C	Mueble + Lavabo	C0079433	C0079445	C0079457	C0079469	C0079481	C0079493	C0079505	C0079517	**543**
	Conjunto basic	C0079434	C0079446	C0079458	C0079470	C0079482	C0079494	C0079506	C0079518	**591**
	Conjunto completo	C0079435	C0079447	C0079459	C0079471	C0079483	C0079495	C0079507	C0079519	**633**
Set 100 3C	Mueble + Lavabo	C0079436	C0079448	C0079460	C0079472	C0079484	C0079496	C0079508	C0079520	**622**
	Conjunto basic	C0079437	C0079449	C0079461	C0079473	C0079485	C0079497	C0079509	C0079521	**702**
	Conjunto completo	C0079438	C0079450	C0079462	C0079474	C0079486	C0079498	C0079510	C0079522	**747**
Set 120 6C	Mueble + Lavabo	C0079439	C0079451	C0079463	C0079475	C0079487	C0079499	C0079511	C0079523	**1079**
	Conjunto basic	C0079440	C0079452	C0079464	C0079476	C0079488	C0079500	C0079512	C0079524	**1135**
	Conjunto completo	C0079441	C0079453	C0079465	C0079477	C0079489	C0079501	C0079513	C0079525	**1185**

CONJUNTO BASIC: *Espejo Murano + lavabo cerámico Cairo blanco brillo + mueble Vitale.*
CONJUNTO COMPLETO: *Luminaria Lucce 30 + espejo Murano + lavabo cerámico Cairo blanco brillo + mueble Vitale.*

Más espejos y accesorios a partir de la página 72.

Vitale · profundidad reducida · fondo 39

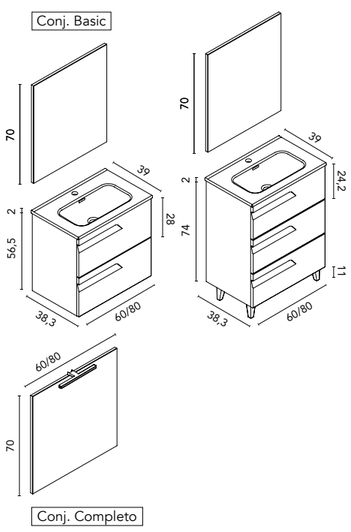

Medidas en cm.

Vitale · fondo reducido

		BL19 Blanco Nature	RO6 Beige Nature	NO20 Hickory Nature	VD22M Verde Mineral	MA15M Arena Mate	BL1B Blanco Brillo	BL22M Blanco Mate	AZ6M Azul Navy Mate	€
Set 60 2C	Mueble + Lavabo	C0072359	C0072591	C0079394	C0079395	C0076659	C0072592	C0076660	C0076661	411
	Conjunto basic	C0078764	C0078758	C0079396	C0079397	C0078760	C0078759	C0078761	C0078762	457
	Conjunto completo	C0072353	C0072587	C0079398	C0079399	C0076656	C0072588	C0076657	C0076658	496
Set 80 2C	Mueble + Lavabo	C0072362	C0072593	C0079400	C0079401	C0076665	C0072594	C0076666	C0076667	457
	Conjunto basic	C0078771	C0078765	C0079402	C0079403	C0078767	C0078766	C0078768	C0078769	507
	Conjunto completo	C0072356	C0072589	C0079404	C0079405	C0076662	C0072590	C0076663	C0076664	549
Set 60 3C	Mueble + Lavabo	C0072377	C0072373	C0079526	C0079532	C0076671	C0072374	C0076672	C0076673	477
	Conjunto basic	C0078778	C0078772	C0079527	C0079533	C0078774	C0078773	C0078775	C0078776	523
	Conjunto completo	C0072367	C0072363	C0079528	C0079534	C0076668	C0072364	C0076669	C0076670	562
Set 80 3C	Mueble + Lavabo	C0072382	C0072378	C0079529	C0079535	C0076677	C0072379	C0076678	C0076679	523
	Conjunto basic	C0078785	C0078779	C0079530	C0079536	C0078781	C0078780	C0078782	C0078783	571
	Conjunto completo	C0072372	C0072368	C0079531	C0079537	C0076674	C0072369	C0076675	C0076676	613

CONJUNTO BASIC: *Espejo Murano + lavabo cerámico Spirit blanco brillo + mueble Vitale.*
CONJUNTO COMPLETO: *Luminaria Lucce 30 + espejo Murano + lavabo cerámico Spirit blanco brillo + mueble Vitale.*

Vitale es diseño con gran amplitud de gama

Tirador integrado completamente en el frente

Más opciones de medidas y acabados en nuestro Catálogo Modular/General.

CATÁLOGO

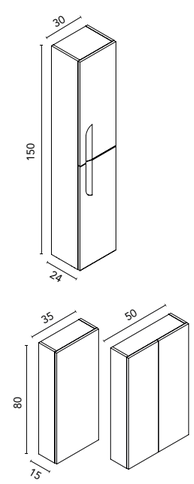

Columna Vitale

		BL19 Blanco Nature	RO6 Beige Nature	NO20 Hickory Nature	VD22M Verde Mineral	MA15M Arena Mate	BL1B Blanco Brillo	BL22M Blanco Mate	AZ6M Azul Navy Mate	€
30 2P	Rev.	C0072580	C0072005	C0079538	C0079541	C0076680	C0048601	C0076681	C0076682	282

DISTRIBUCIÓN INTERIOR: *Un estante fijo en madera, dos estantes regulables en madera.*
Puertas con cierre amortiguado.

Altos Style

		BL19 Blanco Nature	RO6 Beige Nature	NO20 Hickory Nature	VD22M Verde Mineral	MA15M Arena Mate	BL1B Blanco Brillo	BL22M Blanco Mate	AZ6M Azul Navy Mate	€
35 1P	Rev.	C0072561	C0072030	C0078255	C0079542	C0073198	C0070619	C0074680	C0074682	163
50 2P		C0072565	C0072034	C0078256	C0079543	C0073331	C0070623	C0074684	C0074686	191

DISTRIBUCIÓN INTERIOR: *Dos estantes en cristal. Para el acabado BL1B dos estantes en madera.*
Puertas con cierre amortiguado.

Más espejos y accesorios a partir de la página 72.

Acabados Vitale

Blanco Nature · **BL19**

Beige Nature · **RO6**

Hickory Nature · **NO20**

Verde Mineral · **VD22M**

Arena Mate · **MA15M**

Blanco Brillo · **BL1B**

Blanco Mate · **BL22M**

Azul Navy Mate · **AZ6M**

Alfa Compact · fondo 46

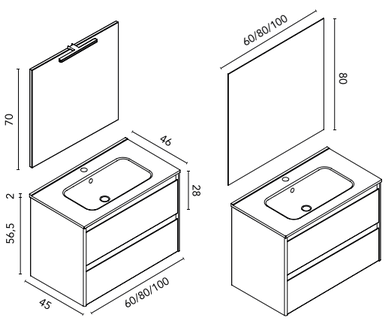

Conj. Completo

Conj. Premium

Alfa · lavabo integrado

		RO5 Roble Nórdico	FR2 Fresno Samara	AZ9M Azul Ocean	MA15M Arena Mate	BL18B Blanco Brillo	BL20M Blanco Mate	€
Set 60 2C	Mueble + Lavabo	C0073372	C0073373	C0077855	C0074174	C0073374	C0074173	**497**
	Conjunto completo	C0074168	C0074169	C0077856	C0074172	C0074170	C0074171	**585**
	Conjunto premium	C0076776	C0076777	C0077857	C0076780	C0076778	C0076779	**694**
Set 80 2C	Mueble + Lavabo	C0073376	C0073377	C0077858	C0074181	C0073378	C0074180	**549**
	Conjunto completo	C0074175	C0074176	C0077859	C0074179	C0074177	C0074178	**631**
	Conjunto premium	C0076781	C0076782	C0077860	C0076785	C0076783	C0076784	**736**
Set 100 2C	Mueble + Lavabo	C0073384	C0073385	C0077861	C0074195	C0073386	C0074194	**715**
	Conjunto completo	C0074189	C0074190	C0077862	C0074193	C0074191	C0074192	**802**
	Conjunto premium	C0076786	C0076787	C0077863	C0076790	C0076788	C0076789	**916**

CONJUNTO COMPLETO: *Luminaria Lucce 30 + espejo Murano + lavabo cerámico Enzo blanco brillo + mueble Alfa.*
CONJUNTO PREMIUM: *Espejo Blaze + lavabo cerámico Enzo blanco brillo + mueble Alfa.*

Medidas en cm.

Conj. Completo

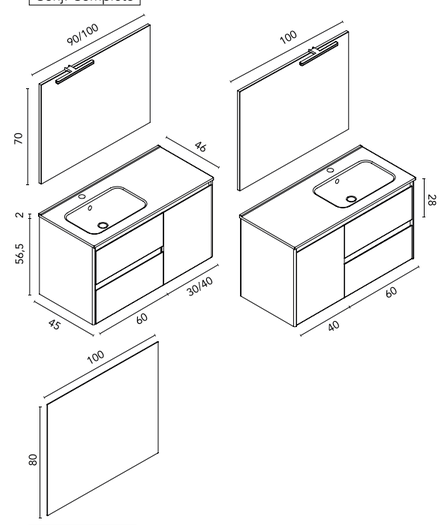

Conj. Premium

Alfa · lavabo integrado

		RO5 Roble Nórdico	FR2 Fresno Samara	AZ9M Azul Ocean	MA15M Arena Mate	BL18B Blanco Brillo	BL20M Blanco Mate	€
Set 90 2C1P seno IZQ.	Mueble + Lavabo	C0073380	C0073381	C0077864	C0074188	C0073382	C0074187	**692**
	Conjunto completo	C0074182	C0074183	C0077865	C0074186	C0074184	C0074185	**779**
Set 100 2C1P seno IZQ.	Mueble + Lavabo	C0074643	C0074644	C0077866	C0074647	C0074645	C0074646	**762**
	Conjunto completo	C0074638	C0074639	C0077867	C0074642	C0074640	C0074641	**860**
	Conjunto premium	C0076791	C0076792	C0077868	C0076795	C0076793	C0076794	**1046**
Set 100 1P2C seno DCH.	Mueble + Lavabo	C0074653	C0074654	C0077869	C0074657	C0074655	C0074656	**762**
	Conjunto completo	C0074648	C0074649	C0077870	C0074652	C0074650	C0074651	**860**
	Conjunto premium	C0076796	C0076797	C0077891	C0076800	C0076798	C0076799	**1046**

CONJUNTO COMPLETO: *Luminaria Lucce 30 + espejo Murano + lavabo cerámico Enzo blanco brillo + mueble Alfa.*
CONJUNTO PREMIUM: *Espejo Blaze + lavabo cerámico Enzo blanco brillo + mueble Alfa.*
** Para el conjunto Alfa 90 2C1P, el lavabo será el lavabo cerámico Slim blanco brillo.*

Más espejos y accesorios a partir de la página 72.

Diseño atemporal con gran capacidad, costados curvos y tirador integrado en el frente

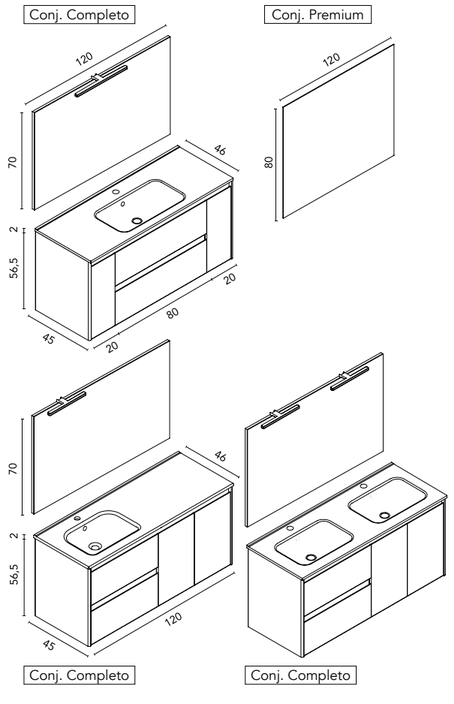

Medidas en cm.

Alfa · lavabo integrado

		RO5 Roble Nórdico	FR2 Fresno Samara	AZ9M Azul Ocean	MA15M Arena Mate	BL18B Blanco Brillo	BL20M Blanco Mate	€
Set 120 1P2C1P seno centrado	Mueble + Lavabo	C0073388	C0073389	C0077871	C0074209	C0073390	C0074208	**1046**
	Conjunto completo	C0074203	C0074204	C0077872	C0074207	C0074205	C0074206	**1133**
	Conjunto premium	C0076806	C0076807	C0077873	C0076810	C0076808	C0076809	**1246**
Set 120 2C2P doble seno	Mueble + Lavabo	C0073392	C0073393	C0077874	C0074202	C0073394	C0074201	**983**
	Conjunto completo	C0074196	C0074197	C0077875	C0074200	C0074198	C0074199	**1068**
	Conjunto premium	C0076801	C0076802	C0077876	C0076805	C0076803	C0076804	**1169**
Set 120 2C2P seno IZQ.	Mueble + Lavabo	C0074398	C0074399	C0077877	C0074402	C0074400	C0074401	**938**
	Conjunto completo	C0074393	C0074394	C0077878	C0074397	C0074395	C0074396	**1025**
	Conjunto premium	C0077239	C0077240	C0077879	C0077243	C0077241	C0077242	**1169**

CONJUNTO COMPLETO: *Luminaria Lucce 30 + espejo Murano + lavabo cerámico Enzo blanco brillo + mueble Alfa.*
CONJUNTO PREMIUM: *Espejo Blaze + lavabo cerámico Enzo blanco brillo + mueble Alfa.*

** Conjunto Alfa 120 1P2C1P llevará la luminaria Lucce 50.*
Conjunto Alfa120 2C2P el lavabo será el Slim cerámico seno desplazado.

Cajones de extracción total con organizador en el cajón superior

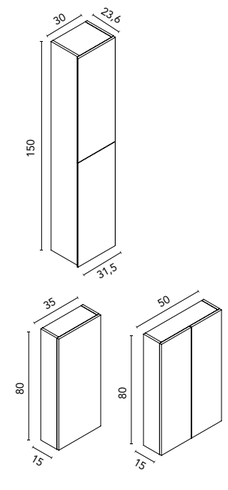

Columna Style

		RO5 Roble Nórdico	FR2 Fresno Samara	AZ9M Azul Ocean	MA15M Arena Mate	BL18B Blanco Brillo	BL20M Blanco Mate	€
30 2P	Reversible	C0074210	C0074211	C0077880	C0074214	C0074212	C0074213	**275**

DISTRIBUCIÓN INTERIOR: *Un estante fijo en madera, dos estantes regulables en madera.*
Puertas con cierre amortiguado.

Altos Style

		RO5 Roble Nórdico	FR2 Fresno Samara	AZ9M Azul Ocean	MA15M Arena Mate	BL18B Blanco Brillo	BL20M Blanco Mate	€
35 1P	Reversible	C0074263	C0074216	C0077881	C0073198	C0074218	C0073197	**163**
50 2P		C0074215	C0074217	C0077882	C0073331	C0074219	C0073199	**191**

DISTRIBUCIÓN INTERIOR: *Dos estantes en cristal. Interior Moka. Acabados MA15M y BL20M interior Gris.*
Puertas con cierre amortiguado.

Más espejos y accesorios a partir de la página 72.

Acabados Alfa

Roble Nórdico · **RO5**

Fresno Samara · **FR2**

Azul Ocean · **AZ9M**

Arena Mate · **MA15M**

Blanco Brillo · **BL18B**

Blanco Mate · **BL20M**

Más opciones de medidas y acabados en nuestro Catálogo Modular/General.

CATÁLOGO

Logika Compact · fondo 46

PROMOCIÓN * PROMOCIÓN * PROMOCIÓN * PROMOCIÓN
OFERTA ESPECIAL

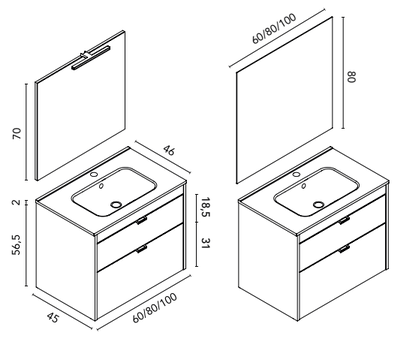

Conj. Completo

Conj. Premium

Logika · lavabo integrado

		NO18 Nogal Ártico	BL26 Blanco Pure	AZ8 Azul Pure	VD19 Verde Pure	€	€
Set 60 2C	Mueble + Lavabo	C0079544	C0079547	C0079550	C0079553	**402**	
	Conjunto completo	C0079545	C0079548	C0079551	C0079554	**494**	
	Conjunto premium	C0079546	C0079549	C0079552	C0079555	**577**	
Set 80 2C	Mueble + Lavabo	C0077495	C0077492	C0077493	C0077494	~~546~~	489
	Conjunto completo	C0077491	C0077488	C0077489	C0077490	~~658~~	588
	Conjunto premium	C0079556	C0079557	C0079558	C0079559	~~749~~	670
Set 100 2C	Mueble + Lavabo	C0077507	C0077504	C0077505	C0077506	~~644~~	568
	Conjunto completo	C0077503	C0077500	C0077501	C0077502	~~771~~	680
	Conjunto premium	C0079560	C0079561	C0079562	C0079563	~~829~~	760

Tiradores incluidos.

CONJUNTO COMPLETO: *Luminaria Lucce 30 + espejo Murano + lavabo cerámico Enzo blanco brillo + mueble Logika.*
CONJUNTO PREMIUM: *Espejo Blaze + lavabo cerámico Enzo blanco brillo + mueble Logika.*

Medidas en cm.

Nuevo cajón metálico con una estética premium y dos opciones de regulación, de arriba abajo y de izquierda a derecha, en acabado Antracita

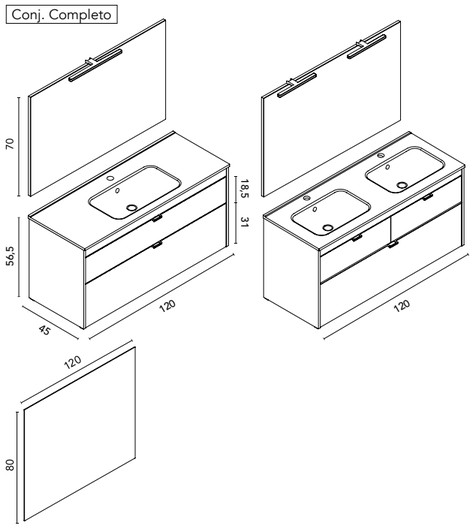

Conj. Completo

Conj. Premium

Logika · lavabo integrado

		NO18 Nogal Ártico	BL26 Blanco Pure	AZ8 Azul Pure	VD19 Verde Pure	€
Set 120 2C seno centrado	Mueble + Lavabo	C0079564	C0079570	C0079576	C0079582	**670**
	Conjunto completo	C0079565	C0079571	C0079577	C0079583	**771**
	Conjunto premium	C0079566	C0079572	C0079578	C0079584	**850**
Set 120 3C doble seno	Mueble + Lavabo	C0079567	C0079573	C0079579	C0079585	**773**
	Conjunto completo	C0079568	C0079574	C0079580	C0079586	**876**
	Conjunto premium	C0079569	C0079575	C0079581	C0079587	**989**

Tiradores incluidos.

CONJUNTO COMPLETO: *Luminaria Lucce 30 + espejo Murano + lavabo cerámico Enzo + mueble Logika.*
CONJUNTO PREMIUM: *Espejo Blaze + lavabo cerámico Enzo blanco brillo + mueble Logika.*

** Conjunto completo Logika 120 2C llevará la luminaria Lucce 50.*

Más espejos y accesorios a partir de la página 72.

Logika Compact · fondo 46

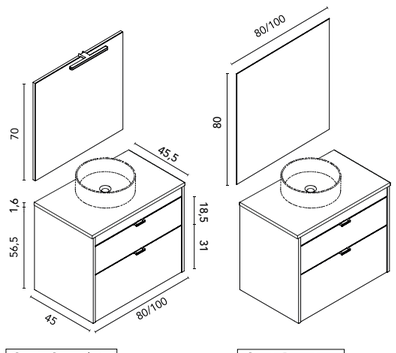

Conj. Completo

Conj. Premium

Medidas en cm.

Logika · lavabo sobre encimera

		NO18 Nogal Ártico	BL26 Blanco Pure	AZ8 Azul Pure	VD19 Verde Pure	€	€
Set 80 2C	Mueble + Encimera	C0077519	C0077516	C0077517	C0077518	~~504~~	427
	Conjunto completo	C0077515	C0077512	C0077513	C0077514	~~596~~	530
	Conjunto premium	C0079588	C0079589	C0079590	C0079591	~~699~~	616
Set 100 2C	Mueble + Encimera	C0077531	C0077528	C0077529	C0077530	~~541~~	509
	Conjunto completo	C0077527	C0077524	C0077525	C0077526	~~668~~	621
	Conjunto premium	C0079592	C0079593	C0079594	C0079595	~~770~~	749

Tiradores incluidos. Lavabo no incluido en los conjuntos. Opciones de lavabos en pág. 71.

CONJUNTO COMPLETO: *Luminaria Lucce 30 + espejo Murano + encimera en el acabado del mueble + mueble Logika.*
CONJUNTO PREMIUM: *Espejo Blaze + encimera en el acabado del mueble + mueble Logika.*

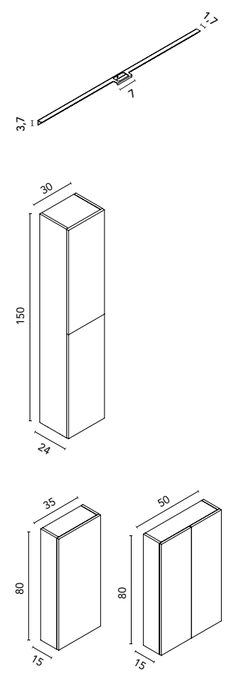

Tiradores sueltos

		INOX	BLANCO	ANTRACITA	€
60	2 unidades	130531	130529	130530	52
80	2 unidades	130537	130535	130536	59
100	2 unidades	130540	130538	130539	70
120 (2C)	2 unidades	130543	130541	130542	85
120 (3C)	3 unidades	130546	130544	130545	93

Aluminio extrusionado pintado en mate.

Columna Style+

		NO18 Nogal Ártico	BL26 Blanco Pure	AZ8 Azul Pure	VD19 Verde Pure	€
30 2P	Reversible	C0077547	C0077544	C0077546	C0077545	240

DISTRIBUCIÓN INTERIOR: *Un estante fijo en madera, dos estantes regulables en madera. Puertas con apertura y cierre push.*

Altos Style

		NO18 Nogal Ártico	BL26 Blanco Pure	AZ8 Azul Pure	VD19 Verde Pure	€
35 1P	Reversible	C0077539	C0077536	C0077538	C0077537	163
50 2P		C0077543	C0077540	C0077542	C0077541	191

DISTRIBUCIÓN INTERIOR: *Dos estantes en cristal. Interior acabado coco. Puertas con cierre amortiguado.*

Más espejos y accesorios a partir de la página 72.

Acabados Logika

Nogal Ártico · **NO18**
Tirador Blanco

Blanco Pure · **BL26**
Tirador Inox

Azul Talco Pure · **AZ8**
Tirador Blanco

Verde Pure · **VD19**
Tirador Antracita

Más opciones de medidas y acabados en nuestro Catálogo Modular/General.

CATÁLOGO

Econic Compact · fondo 46

Conj. Completo

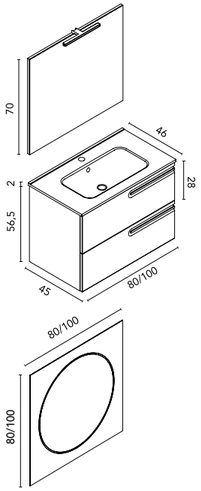

Conj. Premium

Medidas en cm.

Acababos sostenibles lacados al agua que reducen un 98% las emisiones

Econic · lavabo integrado

		BL19 Blanco Nature	RO6 Beige Nature	NO20 Hickory Nature	BL1B Blanco Brillo	BL22M Blanco Mate	NG3M Negro Mate	AZ7M Azul Vapor (Lacado al agua sostenible)	VD18M Verde Forest (Lacado al agua sostenible)	€
Set 80 2C	Mueble + Lavabo	C0078215	C0078214	C0078213	C0075980	C0075981	C0075982	C0075984	C0075985	**510**
	Conjunto completo	C0078218	C0078217	C0078216	C0075972	C0075973	C0075974	C0075976	C0075977	**587**
	Conjunto premium	C0079596	C0079597	C0079598	C0079599	C0079600	C0079601	C0079602	C0079603	**748**
Set 100 2C	Mueble + Lavabo	C0078224	C0078223	C0078222	C0076004	C0076005	C0076006	C0076008	C0076009	**642**
	Conjunto completo	C0078227	C0078226	C0078225	C0075996	C0075997	C0075998	C0076000	C0076001	**723**
	Conjunto premium	C0079604	C0079605	C0079606	C0079607	C0079608	C0079609	C0079610	C0079611	**866**

CONJUNTO COMPLETO: *Luminaria Lucce 30 + espejo Murano + lavabo cerámico Enzo blanco brillo + mueble Econic.*
CONJUNTO PREMIUM: *Espejo Shadow + lavabo cerámico Enzo blanco brillo + mueble Econic.*

Más espejos y accesorios a partir de la página 72.

Econic Compact · fondo 46

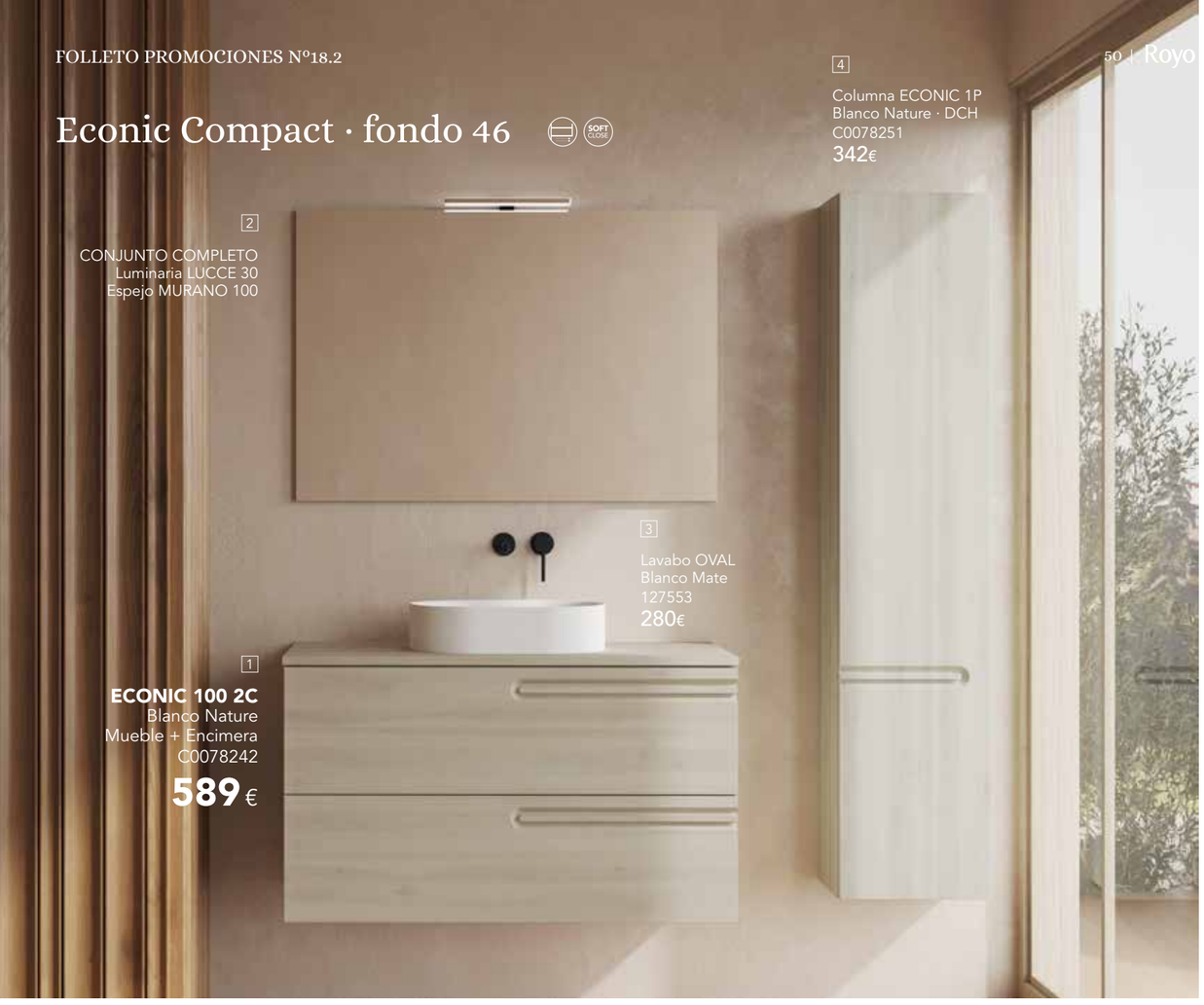

Conj. Completo

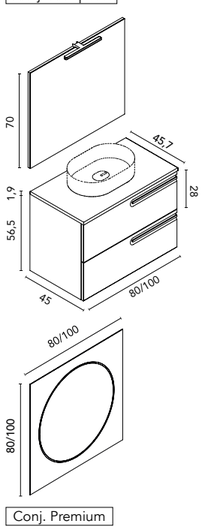

Conj. Premium

Medidas en cm.

Econic es una mirada a la naturaleza, presente en cada una de sus formas redondeadas

Econic · lavabo sobre encimera

		BL19 Blanco Nature	RO6 Beige Nature	NO20 Hickory Nature	BL1B Blanco Brillo	BL22M Blanco Mate	NG3M Negro Mate	AZ7M Azul Vapor (Lacado al agua sostenible)	VD18M Verde Forest (Lacado al agua sostenible)	€
Set 80 2C	Mueble + Encimera	C0078233	C0078232	C0078231	C0076172	C0076173	C0076174	C0076176	C0076177	510
	Conjunto completo	C0078236	C0078235	C0078234	C0076164	C0076165	C0076166	C0076168	C0076169	603
	Conjunto premium	C0079612	C0079613	C0079614	C0079615	C0079616	C0079617	C0079618	C0079619	720
Set 100 2C	Mueble + Encimera	C0078242	C0078241	C0078240	C0076196	C0076197	C0076198	C0076200	C0076201	589
	Conjunto completo	C0078245	C0078244	C0078243	C0076188	C0076189	C0076190	C0076192	C0076193	696
	Conjunto premium	C0079620	C0079621	C0079622	C0079623	C0079624	C0079625	C0079626	C0079627	825

Lavabo no incluido en los conjuntos. Opciones de lavabos en pág. 71.

CONJUNTO COMPLETO: *Luminaria Lucce 30 + espejo Murano + encimera en el acabado del mueble + mueble Econic.*
CONJUNTO PREMIUM: *Espejo Shadow + encimera en el acabado del mueble + mueble Econic.*

Más opciones de medidas y acabados en nuestro Catálogo Modular/General.

CATÁLOGO

Cajones de extracción total con distribuidor en el cajón superior

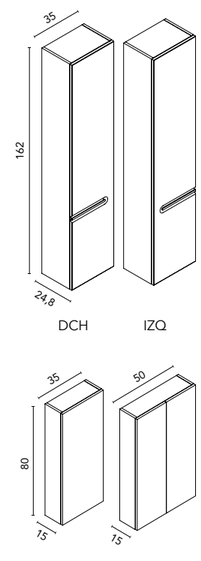

Columna Econic

		BL19 Blanco Nature	RO6 Beige Nature	NO20 Hickory Nature	BL1B Blanco Brillo	BL22M Blanco Mate	NG3M Negro Mate	AZ7M Azul Vapor (Lacado al agua sostenible)	VD18M Verde Forest (Lacado al agua sostenible)	€
35 1P	DCH	C0078251	C0078250	C0078249	C0076308	C0076309	C0076310	C0076312	C0076313	342
	IZQ	C0078254	C0078253	C0078252	C0076316	C0076317	C0076318	C0076320	C0076321	342

DISTRIBUCIÓN INTERIOR: *Un estante fijo en madera, cuatro estantes regulables en cristal. Puerta con cierre amortiguado.*

Altos Style

		BL19 Blanco Nature	RO6 Beige Nature	NO20 Hickory Nature	BL1B Blanco Brillo	BL22M Blanco Mate	NG3M Negro Mate	AZ7M Azul Vapor (Lacado al agua sostenible)	VD18M Verde Forest (Lacado al agua sostenible)	€
35 1P	Rev.	C0072561	C0072030	C0078255	C0070619	C0074680	C0074683	C0076832	C0076834	163
50 2P		C0072565	C0072034	C0078256	C0070623	C0074684	C0074687	C0076833	C0076835	191

DISTRIBUCIÓN INTERIOR: *Dos estantes en cristal. Para el acabado BL1B dos estantes en madera. Puertas con cierre amortiguado.*

Más espejos y accesorios a partir de la página 72.

Acabados Econic

Blanco Nature · **BL19**

Beige Nature · **RO6**

Hickory Nature · **NO20**

Blanco Brillo · **BL1B**

Blanco Mate · **BL22M**

Negro Mate · **NG3M**

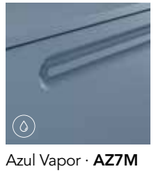
Azul Vapor · **AZ7M**

Verde Forest · **VD18M**

Dai · fondo 46

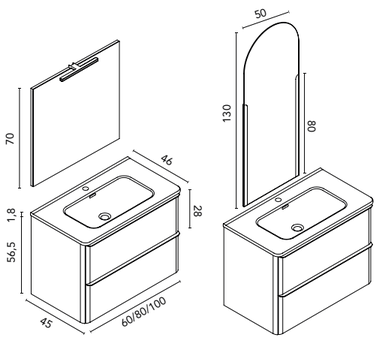

Conj. Completo Conj. Premium

Medidas en cm.

Dai · lavabo integrado

		RO5 Roble Nórdico	FR2 Fresno Samara	MA15M Arena Mate	BL18B Blanco Brillo	€
Set 60 2C	Mueble + Lavabo	C0076844	C0076845	C0076846	C0076847	**492**
	Conjunto completo	C0076836	C0076837	C0076838	C0076839	**574**
	Conjunto premium	C0076840	C0076841	C0076842	C0076843	**679**
Set 80 2C	Mueble + Lavabo	C0074598	C0074599	C0074600	C0074601	**546**
	Conjunto completo	C0074590	C0074591	C0074592	C0074593	**637**
	Conjunto premium	C0074594	C0074595	C0074596	C0074597	**776**
Set 100 2C	Mueble + Lavabo	C0074610	C0074611	C0074612	C0074613	**637**
	Conjunto completo	C0074602	C0074603	C0074604	C0074605	**726**
	Conjunto premium	C0074606	C0074607	C0074608	C0074609	**869**

CONJUNTO COMPLETO: *Luminaria Lucce 30 + espejo Murano + lavabo cerámico Beauty blanco brillo + mueble Dai.*
CONJUNTO PREMIUM: *Espejo Dome + lavabo cerámico Beauty blanco brillo + mueble Dai.*

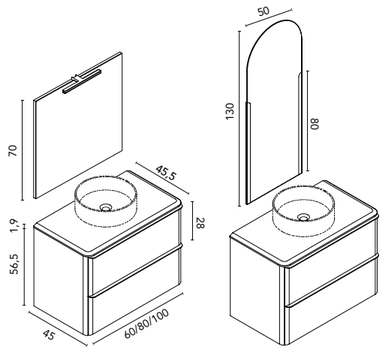

Conj. Completo Conj. Premium

Más espejos y accesorios a partir de la página 72.

Dai · lavabo sobre encimera

		RO5 Roble Nórdico	FR2 Fresno Samara	MA15M Arena Mate	BL18B Blanco Brillo	€
Set 60 2C	Mueble + Encimera	C0076856	C0076857	C0076858	C0076859	**418**
	Conjunto completo	C0076848	C0076849	C0076850	C0076851	**527**
	Conjunto premium	C0076852	C0076853	C0076854	C0076855	**631**
Set 80 2C	Mueble + Encimera	C0074622	C0074623	C0074624	C0074625	**483**
	Conjunto completo	C0074614	C0074615	C0074616	C0074617	**573**
	Conjunto premium	C0074618	C0074619	C0074620	C0074621	**682**
Set 100 2C	Mueble + Encimera	C0074634	C0074635	C0074636	C0074637	**569**
	Conjunto completo	C0074626	C0074627	C0074628	C0074629	**662**
	Conjunto premium	C0074630	C0074631	C0074632	C0074633	**802**

Lavabo no incluido en los conjuntos. Opciones de lavabos en pág. 71.

CONJUNTO COMPLETO: *Luminaria Lucce 30 + espejo Murano + encimera biselada Arena Mate + mueble Dai.*
CONJUNTO PREMIUM: *Espejo Dome + encimera biselada Arena Mate + mueble Dai.*

** Encimera lacada Blanco Brillo para el acabado de mueble BL18B.*

Dai · fondo 46

SOFT CLOSE

Medidas en cm.

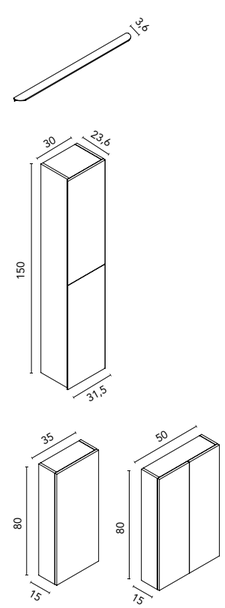

Tiradores sueltos

		ARENA	BLANCO	NEGRO	€
60	2 unidades	129613	129612	129614	**37**
80	2 unidades	129616	129615	129617	**43**
100	2 unidades	129619	129618	129620	**48**

Columna Style

		RO5 Roble Nórdico	FR2 Fresno Samara	MA15M Arena Mate	BL18B Blanco Brillo	€
31,5 2P	Reversible	C0074210	C0074211	C0074214	C0074212	**275**

DISTRIBUCIÓN INTERIOR: *Un estante fijo en madera, dos estantes regulables en madera.*
Puertas con cierre amortiguado.

Altos Style

		RO5 Roble Nórdico	FR2 Fresno Samara	MA15M Arena Mate	BL18B Blanco Brillo	€
35 1P	Reversible	C0074263	C0074216	C0073198	C0074218	**163**
50 2P		C0074215	C0074217	C0073331	C0074219	**191**

DISTRIBUCIÓN INTERIOR: *Dos estantes en cristal.*
Puertas con cierre amortiguado.

Más espejos y accesorios a partir de la página 72.

Acabados Dai

Roble Nórdico · **RO5**
Tirador Arena

Fresno Samara · **FR2**
Tirador Arena

Arena Mate · **MA15M**
Tirador Arena

Blanco Brillo · **BL18B**
Tirador Blanco

Más opciones de medidas y acabados en nuestro Catálogo Modular/General.

CATÁLOGO

Urban · suspendido · fondo 46

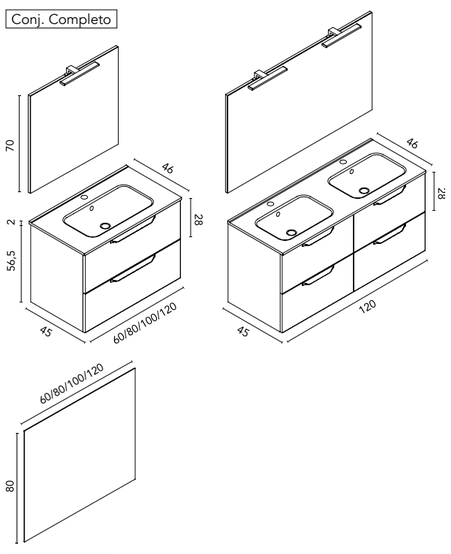

Medidas en cm.

Urban · lavabo integrado

		BL19 Blanco Nature	RO6 Beige Nature	GR37 Gris Nature	BL20M Blanco Mate	€
Set 60 2C	Mueble + Lavabo	C0073223	C0073220	C0073222	C0073221	**497**
	Conjunto completo	C0073203	C0073200	C0073202	C0073201	**590**
	Conjunto premium	C0076428	C0076429	C0076430	C0076431	**690**
Set 80 2C	Mueble + Lavabo	C0073227	C0073224	C0073226	C0073225	**526**
	Conjunto completo	C0073207	C0073204	C0073206	C0073205	**625**
	Conjunto premium	C0076432	C0076433	C0076434	C0076435	**720**
Set 100 2C	Mueble + Lavabo	C0073231	C0073228	C0073230	C0073229	**636**
	Conjunto completo	C0073211	C0073208	C0073210	C0073209	**744**
	Conjunto premium	C0076436	C0076437	C0076438	C0076439	**845**
Set 120 2C	Mueble + Lavabo	C0073235	C0073232	C0073234	C0073233	**930**
	Conjunto completo	C0073215	C0073212	C0073214	C0073213	**1039**
	Conjunto premium	C0076440	C0076441	C0076442	C0076443	**1136**
Set 120 4C	Mueble + Lavabo	C0073239	C0073236	C0073238	C0073237	**1025**
	Conjunto completo	C0073219	C0073216	C0073218	C0073217	**1148**
	Conjunto premium	C0076444	C0076445	C0076446	C0076447	**1247**

CONJUNTO COMPLETO: *Luminaria Uri 30 + espejo Murano + lavabo cerámico Enzo blanco brillo + mueble Urban.*
CONJUNTO PREMIUM: *Espejo Blaze + lavabo cerámico Enzo blanco brillo + mueble Urban.*

Dos cajones con una **gran capacidad**.

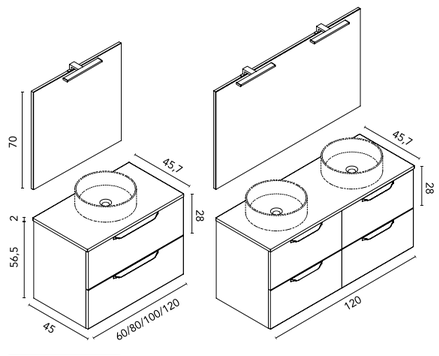

Urban · lavabo sobre encimera

		BL19 Blanco Nature	RO6 Beige Nature	GR37 Gris Nature	BL20M Blanco Mate	€
Set 60 2C	Mueble + Encimera	C0076520	C0076521	C0076522	C0076523	**436**
	Conjunto completo	C0076540	C0076541	C0076542	C0076543	**529**
Set 80 2C	Mueble + Encimera	C0076524	C0076525	C0076526	C0076527	**467**
	Conjunto completo	C0076544	C0076545	C0076546	C0076547	**568**
Set 100 2C	Mueble + Encimera	C0076528	C0076529	C0076530	C0076531	**574**
	Conjunto completo	C0076548	C0076549	C0076550	C0076551	**685**
Set 120 2C	Mueble + Encimera	C0076532	C0076533	C0076534	C0076535	**761**
	Conjunto completo	C0076552	C0076553	C0076554	C0076555	**976**
Set 120 4C	Mueble + Encimera	C0076536	C0076537	C0076538	C0076539	**855**
	Conjunto completo	C0076556	C0076557	C0076558	C0076559	**1088**

Lavabo no incluido en los conjuntos. Opciones de lavabos en pág. 71.

CONJUNTO COMPLETO: *Luminaria Uri 30 + espejo Murano + encimera PVC Blanco Mate + mueble Urban.*

Más espejos y accesorios a partir de la página 72.

Urban · a suelo · fondo 46

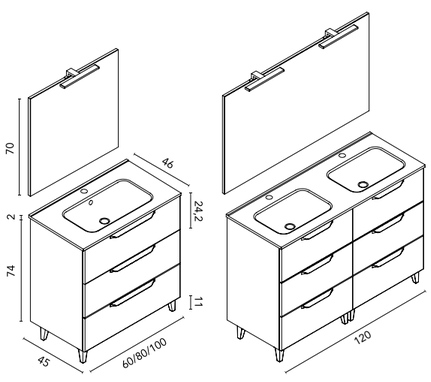

Conj. Completo

Medidas en cm.

Urban · lavabo integrado

		BL19 Blanco Nature	RO6 Beige Nature	GR37 Gris Nature	BL20M Blanco Mate	€
Set 60 3C	Mueble + Lavabo	C0073259	C0073256	C0073258	C0073257	**578**
	Conjunto completo	C0073243	C0073240	C0073242	C0073241	**671**
Set 80 3C	Mueble + Lavabo	C0073263	C0073260	C0073262	C0073261	**596**
	Conjunto completo	C0073247	C0073244	C0073246	C0073245	**694**
Set 100 3C	Mueble + Lavabo	C0073267	C0073264	C0073266	C0073265	**722**
	Conjunto completo	C0073251	C0073248	C0073250	C0073249	**859**
Set 120 6C	Mueble + Lavabo	C0073271	C0073268	C0073270	C0073269	**1256**
	Conjunto completo	C0073255	C0073252	C0073254	C0073253	**1381**

CONJUNTO COMPLETO: *Luminaria Uri 30 + espejo Murano + lavabo cerámico Enzo blanco brillo + mueble Urban.*

TIRADOR PATENTADO · Patente nº U201531294

Tirador con una tecnología innovadora para conseguir una única pieza revestida

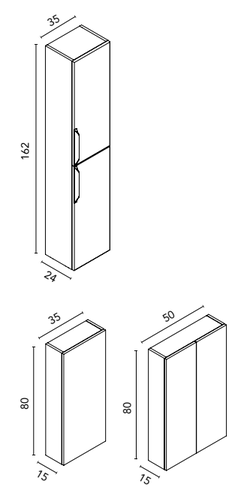

Columna Urban

		BL19 Blanco Nature	RO6 Beige Nature	GR37 Gris Nature	BL20M Blanco Mate	€
35 2P	Reversible	C0073316	C0073317	C0074658	C0073320	**302**

DISTRIBUCIÓN INTERIOR: *Un estante fijo en madera, dos estantes regulables en madera. Puertas con cierre amortiguado.*

Altos Style

		BL19 Blanco Nature	RO6 Beige Nature	GR37 Gris Nature	BL20M Blanco Mate	€
35 1P	Reversible	C0072561	C0072030	C0072562	C0073197	**163**
50 2P		C0072565	C0072034	C0072566	C0073199	**191**

DISTRIBUCIÓN INTERIOR: *Dos estantes en cristal. Puertas con cierre amortiguado.*

Más espejos y accesorios a partir de la página 72.

Acabados Urban

Blanco Nature · **BL19**

Beige Nature · **RO6**

Gris Nature · **GR37**

Blanco Mate · **BL20M**

Más opciones de medidas y acabados en nuestro Catálogo Modular/General.

CATÁLOGO

Niwa · suspendido · fondo 46

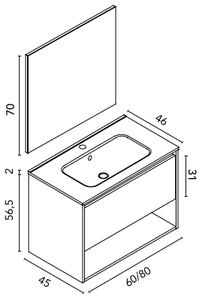

Conj. Basic

Medidas en cm.

Niwa · lavabo integrado

		RO3 Roble Arenado	MA14 Fumé Arenado	BL1B Blanco Brillo	€
Set 60 1C1H	Mueble + Lavabo	C0073808	C0073810	C0073806	**245**
	Conjunto basic	C0074344	C0074345	C0074343	**284**
Set 80 1C1H	Mueble + Lavabo	C0073814	C0073816	C0073812	**277**
	Conjunto basic	C0074350	C0074351	C0074349	**320**

CONJUNTO BASIC: *Espejo Murano + lavabo cerámico Enzo blanco brillo + mueble Niwa.*

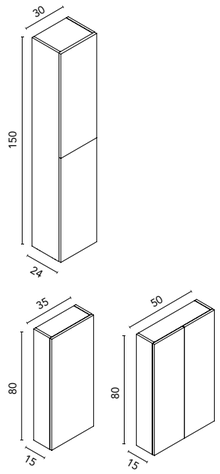

Columna Style+

		RO3 Roble Arenado	MA14 Fumé Arenado	BL1B Blanco Brillo	€
30 2P	Reversible	C0078888	C0078889	C0074166	**240**

DISTRIBUCIÓN INTERIOR: *Un estante fijo en madera, dos estantes regulables en madera. Puertas con apertura y cierre push.*

Altos Style

		RO3 Roble Arenado	MA14 Fumé Arenado	BL1B Blanco Brillo	€
35 1P	Reversible	C0075663	C0073966	C0070619	**163**
50 2P		C0075670	C0073971	C0070623	**191**

DISTRIBUCIÓN INTERIOR: *Dos estantes en cristal. Puertas con cierre amortiguado.*

Más espejos y accesorios a partir de la página 72.

Acabados Niwa

Roble Arenado · **RO3**

Fumé Arenado · **MA14**

Blanco Brillo · **BL1B**

Wave Compact · curvo · fondo 49/52

Conj. Completo

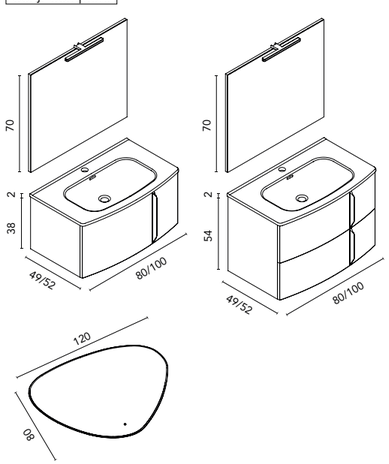

Conj. Premium

Medidas en cm.

Wave · lavabo integrado

		BL19 Blanco Nature	RO6 Beige Nature	MA15M Arena Mate	BL20M Blanco Mate	€
Set 80 1C	Mueble + Lavabo	C0073286	C0073287	C0073289	C0073290	**614**
	Conjunto completo	C0073276	C0073277	C0073279	C0073280	**706**
	Conjunto premium	C0074706	C0074707	C0074708	C0074709	**823**
Set 100 1C	Mueble + Lavabo	C0073291	C0073292	C0073294	C0073295	**695**
	Conjunto completo	C0073281	C0073282	C0073284	C0073285	**802**
	Conjunto premium	C0074710	C0074711	C0074712	C0074713	**905**
Set 80 2C	Mueble + Lavabo	C0073307	C0073308	C0073310	C0073311	**718**
	Conjunto completo	C0073296	C0073297	C0073299	C0073300	**802**
	Conjunto premium	C0074714	C0074715	C0074716	C0074717	**901**
Set 100 2C	Mueble + Lavabo	C0073315	C0073306	C0073312	C0073314	**792**
	Conjunto completo	C0073301	C0073302	C0073304	C0073305	**885**
	Conjunto premium	C0074718	C0074719	C0074720	C0074721	**988**

Para muebles de 1C, una cajita organizadora.
Para muebles de 2C, dos cajitas para el cajón inferior.

CONJUNTO COMPLETO: *Luminaria Lucce 30 + espejo Murano + lavabo cerámico Trend blanco brillo + mueble Wave.*
CONJUNTO PREMIUM: *Espejo Nuar + lavabo cerámico Trend blanco brillo + mueble Wave.*

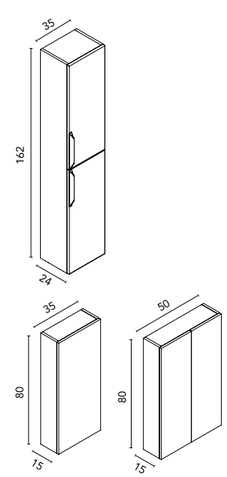

Columna Wave

		BL19 Blanco Nature	RO6 Beige Nature	MA15M Arena Mate	BL20M Blanco Mate	€
35 2P	Reversible	C0073316	C0073317	C0073319	C0073320	**302**

DISTRIBUCIÓN INTERIOR: *Un estante fijo en madera, dos estantes regulables en madera.*
Puertas con cierre amortiguado.

Altos Style

		BL19 Blanco Nature	RO6 Beige Nature	MA15M Arena Mate	BL20M Blanco Mate	€
35 1P	Reversible	C0072561	C0072030	C0073198	C0073197	**163**
50 2P		C0072565	C0072034	C0073331	C0073199	**191**

DISTRIBUCIÓN INTERIOR: *Dos estantes en cristal. Interior Gris.*
Puertas con cierre amortiguado.

Más espejos y accesorios a partir de la página 72.

Acabados Wave

Blanco Nature · **BL19**

Beige Nature · **RO6**

Arena Mate · **MA15M**

Blanco Mate · **BL20M**

Más opciones de medidas y acabados en nuestro Catálogo Modular/General.

CATÁLOGO

Essence Compact · fondo 46

Conj. Completo

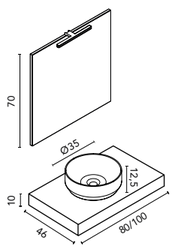

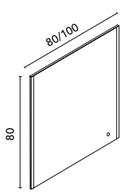

Conj. Premium

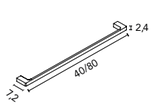

Essence · lavabo sobre encimera

		RO6 Beige Nature	BL20M Blanco Mate	€
Set 80	Encimera + Lavabo	C0079113	C0079114	**209**
	Conjunto basic	C0079115	C0079116	**267**
	Conjunto completo	C0079117	C0079118	**316**
	Conjunto premium	C0079119	C0079120	**423**
Set 100	Encimera + Lavabo	C0079121	C0079122	**219**
	Conjunto basic	C0079123	C0079124	**288**
	Conjunto completo	C0079125	C0079126	**338**
	Conjunto premium	C0079127	C0079128	**445**

Lavabo incluido.

CONJUNTO BASIC: *Espejo Murano + lavabo cerámico sobre encimera Nysa blanco brillo + encimera Essence.*
CONJUNTO COMPLETO: *Luminaria Lucce 30 + espejo Murano + lavabo cerámico sobre encimera Nysa blanco brillo + encimera Essence.*
CONJUNTO PREMIUM: *Espejo Aine +lavabo cerámico sobre encimera Nysa blanco brillo + encimera Essence.*

Escuadra

		€
1 Unidad	126899	**41**

Necesario incluir 2 escuadras para la instalación de las encimeras con faldón.

ESCUADRAS NO INCLUIDAS EN LOS CONJUNTOS

Toallero Essential

		CROMO	BLANCO	NEGRO	€
40	1 unidad	129622	129621	129623	**105**
80	1 unidad	129625	129624	129626	**137**

Toallero auxiliar para las encimeras con faldón.

Medidas en cm.

Conj. Completo

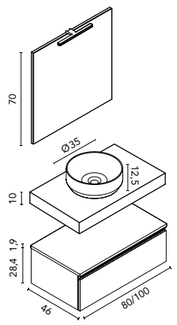

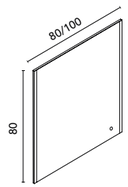

Conj. Premium

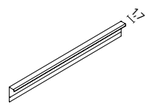

Essence · lavabo sobre encimera

		RO6 Beige Nature	BL20M/BL22M Blanco Mate	€
Set 80 1C	Encimera + Lavabo + Bajo	C0079129	C0079130	**546**
	Conjunto basic	C0079131	C0079132	**606**
	Conjunto completo	C0079133	C0079134	**653**
	Conjunto premium	C0079135	C0079136	**760**
Set 100 1C	Encimera + Lavabo + Bajo	C0079137	C0079138	**588**
	Conjunto basic	C0079139	C0079140	**659**
	Conjunto completo	C0079141	C0079142	**707**
	Conjunto premium	C0079143	C0079144	**809**

Tiradores para el mueble bajo en acabado cromo incluidos. Lavabo incluido.

CONJUNTO BASIC: *Espejo Murano + lavabo cerámico sobre encimera Nysa blanco brillo + encimera Essence + Bajo Essence con tapa.*
CONJUNTO COMPLETO: *Luminaria Lucce 30 + espejo Murano + lavabo cerámico sobre encimera Nysa blanco brillo + encimera Essence + Bajo Essence con tapa.*
CONJUNTO PREMIUM: *Espejo Aine +lavabo cerámico sobre encimera Nysa blanco brillo + encimera Essence + Bajo Essence con tapa.*

Tiradores sueltos

		BLANCO	NEGRO	€
80	1 unidad	126747	126749	**19**
100	1 unidad	126750	126752	**26**

Acabados mate.

Más espejos y accesorios a partir de la página 72.

Acabados encimera

Beige Nature · **RO6**

Blanco Mate · **BL20M**

Acabados bajo

Beige Nature · **RO6**
Tirador Cromo

Blanco Mate · **BL22M**
Tirador Cromo

Más opciones de medidas y acabados en nuestro Catálogo Modular/General.

CATÁLOGO

Bassi · fondo 36

SOFT CLOSE

Conj. Basic IZQ

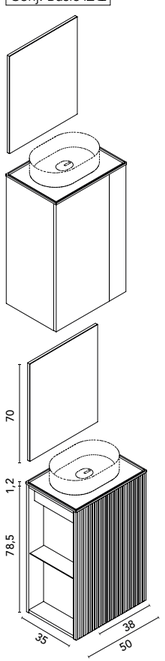

Conj. Basic DCH

Medidas en cm.

Diseño compacto pensando para optimizar espacios reducidos

Bassi · encimera solid surface

Acabado Canaletto

		NO18 Nogal Ártico	RO12 Roble Eternity	VD19 Verde Pure	AZ8 Azul Talco Pure	TE4 Terracota Pure	BL26 Blanco Pure	€	BL20M Blanco Mate	MA15M Arena Mate	€
Set 50 1P IZQ	Mueble + Encimera	C0078842	C0078843	C0078841	C0078840	C0078839	C0078838	**324**	C0078844	C0078845	**445**
	Conjunto basic	C0078858	C0078859	C0078857	C0078856	C0078855	C0078854	**376**	C0078860	C0078861	**499**
Set 50 1P DCH	Mueble + Encimera	C0078850	C0078851	C0078849	C0078848	C0078847	C0078846	**324**	C0078852	C0078853	**445**
	Conjunto basic	C0078866	C0078867	C0078865	C0078864	C0078863	C0078862	**376**	C0078868	C0078869	**499**

Lavabo no incluido en los conjuntos. *Compatible unicamente con lavabo OVAL y SUN MINI.*

CONJUNTO BASIC: *Espejo Murano + encimera Solid Surface Blanco Mate + mueble Bassi.*

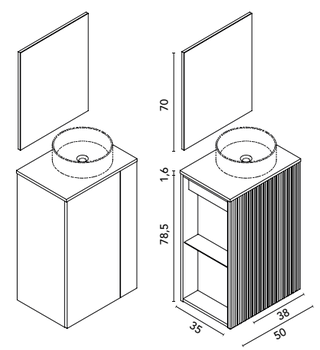

Conj. Basic IZQ

Conj. Basic DCH

Bassi · encimera laminado

Acabado Canaletto

		NO18 Nogal Ártico	RO12 Roble Eternity	VD19 Verde Pure	AZ8 Azul Talco Pure	TE4 Terracota Pure	BL26 Blanco Pure	€	BL20M Blanco Mate	MA15M Arena Mate	€
Set 50 1P IZQ	Mueble + Encimera	C0078810	C0078811	C0078809	C0078808	C0078807	C0078806	**180**	C0078812	C0078813	**284**
	Conjunto basic	C0078826	C0078827	C0078825	C0078824	C0078823	C0078822	**232**	C0078828	C0078829	**338**
Set 50 1P DCH	Mueble + Encimera	C0078818	C0078819	C0078817	C0078816	C0078815	C0078814	**180**	C0078820	C0078821	**284**
	Conjunto basic	C0078834	C0078835	C0078833	C0078832	C0078831	C0078830	**232**	C0078836	C0078837	**338**

Lavabo no incluido en los conjuntos. *Compatible unicamente con lavabo OVAL y SUN MINI.*

CONJUNTO BASIC: *Espejo Murano + encimera en el acabado del mueble + mueble Bassi.*

Más espejos y accesorios a partir de la página 72.

Acabados Bassi

Nogal Ártico · **NO18**

Roble Eternity · **RO12**

Verde Pure · **VD19**

Azul Talco Pure · **AZ8**

Terracota Pure · **TE4**

Blanco Pure · **BL26**

Blanco Mate · **BL20M**

Arena Mate · **MA15M**

Street · fondo 36

SOFT CLOSE

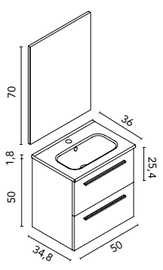

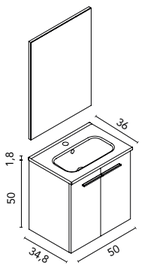

Pack Completo

Medidas en cm.

Street · pack

		GR21 Gris Arenado	NO14 Nogal Arenado	RO14 Roble Colonial	RO13 Roble Vulcano	BL1B Blanco Brillo	GR16B Antracita Brillo	€
50 2P	Pack	C0070884	C0070885	C0077386	C0076759	C0070882	C0070883	**271**
50 2C	Pack	C0070880	C0070881	C0077385	C0076758	C0070878	C0070879	**353**

PACK COMPLETO: *Mueble Street + lavabo cerámico + espejo. Pack indivisible (66x85x53,5 cm).*
Distribución interior versión puertas: Un estante en madera.

Acabados Street

Gris Arenado · **GR21**

Nogal Arenado · **NO14**

Roble Colonial · **RO14**

Roble Vulcano · **RO13**

Blanco Brillo · **BL1B**

Antracita Brillo · **GR16B**

Enjoy · fondo 27,5

SOFT CLOSE

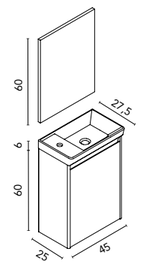

Pack Completo

Enjoy · pack

		RO5 Roble Nórdico	FR2 Fresno Samara	BL18B Blanco Brillo	€
45 1P	Pack completo	C0072010	C0072008	C0072007	**262**

PACK COMPLETO: *Mueble Enjoy + lavabo cerámico + espejo. Pack indivisible (50x75x32,5 cm).*
Distribución interior puertas: Un estante en cristal.

Más espejos y accesorios a partir de la página 72.

Acabados Enjoy

Roble Nórdico · **RO5**

Fresno Samara · **FR2**

Blanco Brillo · **BL18B**

Elegance · fondo 34

SOFT CLOSE

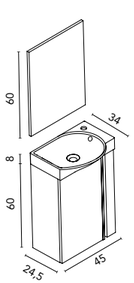

Pack Completo

Medidas en cm.

Elegance · pack

		GR21 Gris Arenado	NO14 Nogal Arenado	BL1B Blanco Brillo	GR35B Galet Brillo	GR16B Antracita Brillo	€
45 1P	Pack completo	C0071640	C0071639	C0071641	C0073565	C0071644	**282**

PACK COMPLETO: *Mueble Elegance + lavabo cerámico + espejo. Pack indivisible (50x75x32,5 cm).*
Distribución interior puertas: Un estante en madera.

Acabados Elegance

Gris Arenado · **GR21**

Nogal Arenado · **NO14**

Blanco Brillo · **BL1B**

Galet Brillo · **GR35B**

Antracita Brillo · **GR16B**

Lavabos sobre encimera

Sun

	COTTON	NEGRO	PIOMBO	ARENA	VERDE MINERAL	OCEAN	€
Ø36	128821	128409	129905	126288	132970	130633	**280**

Lavabo cerámico acabado mate. Ø36x12cm.

Sun mini

	ARENA	BLANCO BRILLO	€
Ø29,7	127158	126996	**129**

Lavabo cerámico. Ø29,7x10,5cm.

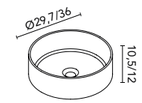

Volta

	BLANCO	€
53x31	126724	**223**

Lavabo solid surface acabado mate.

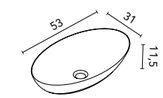

Taos

	BLANCO	€
44,4x28	126290	**223**

Lavabo solid surface acabado mate.

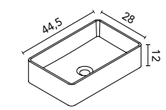

Block

	COTTON	NEGRO	PIOMBO	ARENA	VERDE MINERAL	OCEAN	€
45,5x33	128822	128410	129906	126289	132971	130634	**280**

Lavabo cerámico acabado mate.

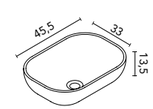

Nysa

	BLANCO	€
Ø35	125816	**123**

Lavabo cerámico acabado brillo.

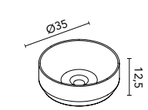

Zala

	BLANCO	€
36x36	125817	**123**

Lavabo cerámico acabado brillo.

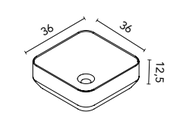

Oval

	BLANCO	€
45x30	127553	**280**

Lavabo solid surface acabado mate.
Incluye embellecedor serigrafiado en el mismo tono.

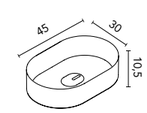

Nomia

	BLANCO	€
50x39	125818	**123**

Lavabo cerámico acabado brillo.

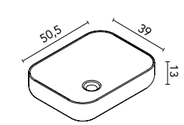

Espejos con luz integrada

LED SAMSUNG

Blaze

		€
50x100	130351	**229**
60x80	128127	**235**
80x80	128128	**265**
100x80	128129	**295**
120x80	128130	**324**

Luz natural LED ambiente.
Trasera PVC. Luna pulida.
Temperatura: 4000k. 36 000h de luz.
Profundidad: 3cm. Fácil instalación.

Stella

		€
60x70	121850	**255**
80x70	121851	**275**
100x70	121852	**312**
120x70	121853	**340**

Luz blanca LED integrada en el espejo. Luna de cantos redondeados. Cristal pulido.
220V - 240V · 1 x máx. 15W.
Profundidad: 2,1cm.

Lys

		€
60x80	128123	**150**
80x80	128124	**186**
100x80	128125	**223**
120x80	128126	**258**

Luz natural LED directa, integrada en el espejo. Luna pulida. Anchura de la luz: 4cm Temperatura: 4000k.
36 000h de luz.
Profundidad: 2,3cm.
Fácil instalación.

Boira

		€
60x80	125519	**245**
80x80	125520	**269**
100x80	125521	**303**
120x80	128119	**331**

2 puertos USB. **Soporte para móvil**. *Luz natural LED integrada en el espejo. Sistema anti-vaho. Interruptores táctiles on/off. Puntos LED no visibles. Perfil metálico con acabado cromado. Temperatura: 4000K. 36 000h de luz. Profundidad: 3cm. Fácil instalación.*

Lua

		€
Ø60	127116	**286**
Ø75	125522	**302**
Ø90	125523	**378**

Luz neutra LED integrada en el espejo. Luna pulida. Temperatura: 4000k. Profundidad: 2,5cm.

Glow

		€
Ø60	127522	**331**
Ø80	127523	**355**
Ø100	127524	**391**

Luz natural LED directa, integrada en el espejo. Trasera PVC. Perfil decorativo con acabado metálico. Puntos de LED no visibles.
Luna pulida. Temperatura: 4000k.
36 000h de luz. Profundidad: 3cm.
Fácil instalación.

Halo

		€
Ø60	128120	**281**
Ø80	128121	**296**
Ø100	128122	**370**

Luz natural LED ambiente, integrada en el espejo. Trasera metálica. Marco del espejo pintado en negro mate. Luna pulida.
Temperatura: 4000k.
36 000 h de luz. Profundidad: 2,3cm. Fácil instalación.

Axis

		€
50x100	128864	**312**

Luz natural LED ambiente.
Trasera PVC. Luna pulida rectangular con cantos redondeados. Temperatura: 4000K.
36 000h de luz. Profundidad: 3cm. Fácil instalación. Espejo serigrafiado.

Medidas en cm.

Espejos con luz integrada

LED SAMSUNG

Aine

		€
60x80	130593	**219**
70x80	130611	**231**
80x80	130594	**240**
100x80	130595	**262**
120x80	130596	**287**

Luz LED de iluminación directa, la cual queda totalmente oculta por los difusores de color negro. Tira Led 120 Led/m.
Temperatura: 5.700K. Perfiles/difusor negro mate. Sensor de encendido ON/OFF.

Dome

		€
50x130	132134	**321**

Luz natural LED directa, integrada en el espejo. Sin trasera. Temperatura: 5700K.
Potencia: 2x6W. 36 000h de luz.
Espesor de la luna: 0,5cm.
Fácil instalación. Reversible, se puede colocar tanto con la cúpula hacia arriba, como hacia abajo.

Shadow

		€
80x80	132136	**269**
100x100	132137	**311**

Luz natural LED directa ambiente, integrada en el espejo. Puntos LED no visibles. Trasera PVC. Temperatura: 4000K.
Potencia: 17W (80cm) y 20W (100cm).
36 000h de luz. Espesor de la luna: 0,4cm.
Fácil instalación.

Nuar

		€
120x80	132135	**363**

Luz natural LED ambiente integrada en el espejo. ***Regulacion progresiva de temperatura de luz****, cálida (3000K) o fría (6000K). Interruptor táctil on/off. Puntos LED no visibles. Sin trasera.*
Potencia: 18W. 36 000h de luz. Espesor de la luna: 0,4cm. Fácil instalación.
Reversible, se puede colocar tanto horizontal como vertical.

Espejos sin luz

Murano

		€
50x70	122546	**70**
60x70	122547	**75**
70x70	122548	**80**
80x70	122549	**86**
90x70	122550	**96**
100x70	122551	**101**
120x70	122552	**121**

Perfil con acabado gris.
Altura: 70 cm. Profundidad: 2,6cm.
Dispone de hueco para el transformador.

Esferic

		€
60x70	117936	**137**
80x70	117040	**152**
100x70	117041	**172**
120x70	124799	**201**

Luna con cantos redondeados.
Cristal pulido. Altura: 70 cm.
Profundidad: 2cm.
Dispone de hueco para el transformador.

Yue

		€
Ø50 (Little)	127280	**90**
Ø60	127148	**124**
Ø75	126691	**152**
Ø90	126692	**170**

Trasera cuadrada de aglomerado en acabado gris.
Luna circular pulida de 4mm.
Profundidad: 2cm.

Eclipse

		€
Ø60	127113	**181**
Ø80	127114	**222**
Ø100	127115	**240**

Luna circular pulida de 4mm.
Marco del espejo pintado en negro mate. Profundidad: 3cm.

Luminarias

IP44 CLASS I

Llum

		€
30	124752	**75**
50	124753	**114**

Temperatura 5700K
Llum 30 · 8W / 798LM
Llum 50 · 12W / 1020LM
Luz LED directa

Lucce

		€
30 (Black)	125158	**75**
30	123395	**75**
50	123396	**114**

Temperatura 5700K
Lucce 30 · 8W / 525LM
Lucce 50 · 7,5W / 1020LM
Luz LED directa

Uri

		€
20	126073	**47**
30	126266	**75**

Temperatura 4000K
Uri 20 · 3W / 300LM
Uri 30 · 4W / 400LM
Luz LED directa

Limit

		€
50	127234	**92**
60	127159	**116**
80	127160	**144**
100	127161	**168**
120	127162	**181**

Luminaria Limit no apta para camerinos. *Temperatura 4000K*
Limit 50 / 60 · 15W / 1135LM
Limit 80 · 20W / 1480LM
Limit 100 · 25W / 1790LM
Limit 120 · 30W / 2130LM
Luz LED directa

Sunna

		€
15	126339	**105**
25	126217	**105**

Temperatura 4000K
5W / 400LM
Luz LED directa

Medidas en cm.

Camerinos

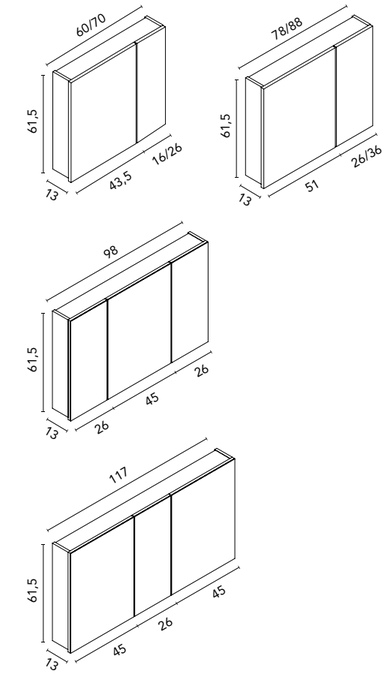

Nika

	BLANCO	€	GRIS	€
60x61,5	119113	**245**	119865	**265**
70x61,5	119114	**254**	119754	**300**
80x61,5	119115	**267**	120094	**312**
90x61,5	119116	**288**	119755	**321**
100x61,5	119117	**324**	120316	**359**
120x61,5	119118	**366**	119756	**402**

Distribución interior: 2 estantes de cristal. Altura: 61,5 cm. Profundidad 13,5 cm.

Camerino con bisagras de cierre amortiguado. Perfil disponible en dos acabados, lacado blanco y melamina gris metálica.

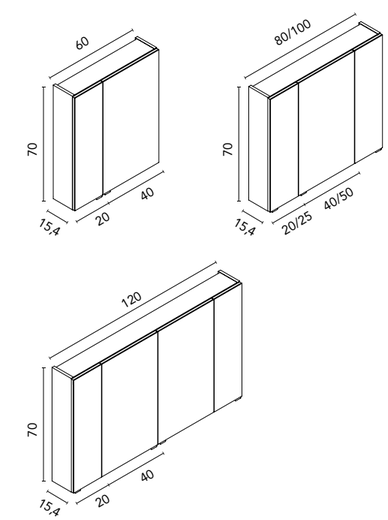

Apolo

	BLANCO	€	ANTRACITA	€
60x70	123033	**392**	123036	**412**
80x70	123037	**470**	123040	**492**
100x70	124595	**506**	124597	**529**
120x70	123041	**545**	123044	**572**

Distribución interior: 2 estantes de cristal. Altura: 70 cm. Profundidad 15,4 cm.

Camerino con disposición de puertas efecto tríptico y tirador metálico cromado brillo. Perfil con acabado lacado brillo en blanco y antracita.

Luz LED integrada. Incluye caja combibox (enchufe + interruptor).

Accesorios Sumi

Sumi

		BLANCO	NEGRO	CROMO	€
Ø9,5	Soporte secador	C0073313	C0073318	C0073309	**33**

Acabados blanco y negro mate y cromo brillo. Accesorio sin taladro, no necesita elementos de fijación. Material: latón. Soporta hasta 5kg de peso.

Sumi

	BLANCO	NEGRO	CROMO	€
Portarrollos	C0074258	C0074259	C0074257	**46**

Acabados blanco y negro mate y cromo brillo. Accesorio sin taladro, no necesita elementos de fijación. Material: latón. Chapa de 2mm. Tubo de Ø16mm

Sumi

		BLANCO	NEGRO	CROMO	€
Ø6	Soporte plancha	C0073195	C0073196	C0073194	**56**

Acabados blanco y negro mate y cromo brillo. Accesorio sin taladro, no necesita elementos de fijación. Material: latón. Soporta hasta 5kg de peso.

Sumi

	BLANCO	NEGRO	CROMO	€
Toallero percha	C0074261	C0074262	C0074260	**35**

Acabados blanco y negro mate y cromo brillo. Accesorio sin taladro, no necesita elementos de fijación. Material: latón. Chapa de 2mm. Tubo de Ø16mm

Sumi

		BLANCO	NEGRO	CROMO	€
27,5	Toallero barra	C0073283	C0073288	C0073278	**61**
37,5	Toallero barra	C0073298	C0073303	C0073293	**67**

Acabados blanco y negro mate y cromo brillo. Accesorio sin taladro, no necesita elementos de fijación. Material: latón. Soporta hasta 5kg de peso. Tubo de Ø16 mm.

Complementos

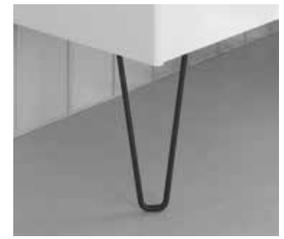

Wire

	BLANCO	NEGRO	€	CROMO	€
2 unidades	127250	127038	**32**	127249	**38**

Acabados blanco y negro mate y cromo brillo.
Altura de la pata: 28,4 cm.

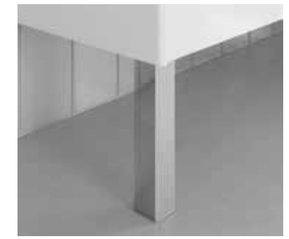

Quad

	CROMO	€
2 unidades	120900	**34**

Acabado cromo brillo.
Altura de la pata: 27 cm.

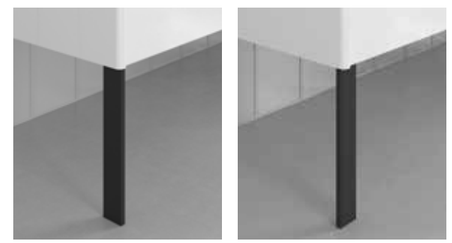

Lite

	BLANCO	NEGRO	€	CROMO	€
2 unidades	128798	128799	**32**	128797	**38**

Acabados blanco y negro mate y cromo brillo. Altura de la pata: 28,4 cm.
Colocación en dos posiciones, tanto de frente como de perfil.

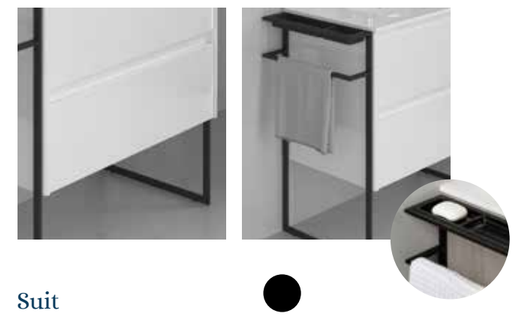

Suit

		NEGRO	€
Pata Baja	1 unidad	125736	**78**
Pata Toallero	1 unidad	125735	**162**

Acabados mate. Medidas pata toallero + bandeja: 11x84,5x43 cm.
Medidas pata baja: 11x28,2x43 cm.

Sifón

	BLANCO	NEGRO	CROMO	€
	C0074694	C0074695	C0074693	**81**

Acabados blanco y negro mate y cromo brillo.

Válvula

	CROMO	€	BLANCO MATE	BLANCO BRILLO	ARENA	NEGRO	€
Válvula clic-clac	121398	**45**	126818	128575	126819	128576	**53**

Medidas en cm.

Acabados

			Ego (New)	Vora	Satori (New)	Win	Sansa	Vitale	Alfa	Logika	Econic	Dai	Urban	Niwa	Wave	Essence	Bassi	Street	Enjoy	Elegance
GR21	Gris Arenado	Laminado Nature					●											●		●
MA14	Fumé Arenado	Laminado Nature												●						
RO14	Roble Colonial	Laminado Nature			●	●	●											●		
RO3	Roble Arenado	Laminado Nature												●						
NO18	Nogal Ártico	Laminado Nature	●			●				●							●			
NO17	Nogal Toffee	Laminado Nature			●															
NO14	Nogal Arenado	Laminado Nature					●											●		●
RO13	Roble Vulcano	Laminado Nature				●												●		
RO12	Roble Eternity	Laminado Nature	●														●			
VD19	Verde Pure	Laminado Pure								●							●			
AZ8	Azul Pure	Laminado Pure								●							●			
TE4	Terracota Pure	Laminado Pure															●			
BL26	Blanco Pure	Laminado Pure								●							●			
BL29	Blanco Pure	Laminado Pure				●														
RO5	Roble Nórdico	Laminado 2D							●			●							●	
FR2	Fresno Samara	Laminado 2D							●			●							●	
AZ9M	Azul Ocean	Laminado 2D							●											
MA15M	Arena Mate	Laminado 2D							●			●								
BL18B	Blanco Brillo	Laminado 2D							●			●							●	
BL20M	Blanco Mate	Laminado 2D							●											
BL19	Blanco Nature	Laminado 3D						●			●		●		●					
RO6	Beige Nature	Laminado 3D						●			●		●		●	●				
NO20	Hickory Nature	Laminado 3D		●				●			●									
NO21	Nogal Notte	Laminado 3D		●																
GR37	Gris Nature	Laminado 3D											●							
MA15M	Arena Nate	Laminado 3D		●				●							●		●			
MA23M	Habana Mate	Laminado 3D		●																
VD22M	Verde Mineral	Laminado 3D		●				●												
BL20M	Blanco Mate	Laminado 3D		●									●		●	●	●			
BL1B	Blanco Brillo	Lacado			●		●	●			●			●				●		●
BL22M	Blanco Mate	Lacado	●					●			●									
GR35B	Galet Brillo	Lacado																		●
AZ6M	Azul Navy Mate	Lacado						●												
GR16B	Antracita Brillo	Lacado																●		●
NG3M	Negro Mate	Lacado									●									
AZ7M	Azul Vapor	Lacado al agua									●									
VD18M	Verde Forest	Lacado al agua									●									

Especificaciones técnicas

	Materiales										Cajones													
	AGL. TSCA 16 mm	AGL. 16 mm	MDF TSCA 16 mm	MDF 16 mm	AGL. 16 mm	MDF TSCA 16 mm	MDF TSCA 18 mm	MDF TSCA 19 mm	MDF 16 mm	MDF 18 mm	Extracción parcial Hettich	Extracción parcial	Extracción total Hettich	Extracción total	Cajón metálico Extracción total	Interior gris	Interior antracita	Interior textil gris	Interior textil coco	Interior fumé cuero	Organizador cajón basic	Organizador cajón premium	Distribuidor cajón	Cajitas organizadoras
	Costados				Frentes																			
Ego		●			●								●							●		●		
Vora	●							●					●							●			●*	●*
Satori		●			●							●								●		●		
Win		●			●						●								●				●	
Sansa		●			●						●		●*						●					
Vitale		●								●				●					●		●			
Alfa				●					●				●							●		●		
Logika		●			●										●		●						●	
Econic	●						●						●							●		●		
Dai			●			●							●							●		●		
Urban		●								●				●				●			●			
Niwa		●			●						●							●						
Wave		●								●			●							●				●
Essence		●*			●*								●							●				
Bassi		●			●*																			
Street		●			●									●		●								
Enjoy			●			●																		
Elegance		●			●																			

	Tiradores				Amplitud de gama							Acabados								
	Soft close	Tirador recubierto patentado	Tirador metálico	Tirador integrado en el frente	Sistema push-open	Fondo 27,5 cm	Fondo 35 cm	Fondo 39 cm	Fondo 46 cm	Curvo	Suspendido	A suelo	Lacado plano	Lacado al agua	Lacado plano	Lacado especial cabina	Lacado al agua	Laminado Nature / Pure	Laminado 2D	Laminado 3D
													Costados exteriores		Frentes			Costados y frentes		
Ego	●			●					●		●		●		●			●		
Vora	●		●						●		●									●
Satori	●		●						●		●	●	●		●			●		
Win	●		●						●		●	●						●		
Sansa	●			●				●	●		●	●	●		●			●		
Vitale	●			●				●	●		●	●	●			●				●
Alfa	●			●					●		●								●	
Logika	●		●						●		●							●		
Econic	●			●					●		●		●	●		●	●			●
Dai	●		●						●		●								●	
Urban	●	●							●		●	●								●
Niwa	●								●		●		●		●			●		
Wave	●	●								●	●									●
Essence	●		●						●		●								●	
Bassi	●				●		●					●						●		●
Street	●		●				●				●		●		●			●		
Enjoy	●			●		●					●								●	
Elegance	●		●				●				●		●		●			●		

* ***Colección Vora.*** *Muebles de 1C con cajitas organizadoras; una cajita en muebles de 60 y dos cajitas en los de 80 y 100. Muebles de 2C con distribuidor de cajón.* ***Colección Sansa:*** *Mueble fondo reducido extracción total Hettich.* ***Colección Essence.*** *Material de la consola DHC 19mm.* ***Colección Bassi.*** *Material de los frentes para los acabados BL20M y MA15M (Canaletto) AGL. 19 mm.*

Especificaciones técnicas lavabos integrados.

LAVABO ENZO

Profundidad seno: 12 cm.
Espesor lavabo: 2,1 cm.

LAVABO BEAUTY

Profundidad seno: 12 cm.
Espesor lavabo: 1,8 cm.

LAVABO SLIM

Profundidad seno: 12,5 cm.
Espesor lavabo: 2 cm.

LAVABO TREND

Profundidad seno: 15 cm.
Espesor lavabo: 2 cm.

LAVABO CAIRO

Profundidad seno: 11 cm.
Espesor lavabo: 4,7 cm.

LAVABO SPIRIT

Profundidad seno: 12 cm.
Espesor lavabo: 1,8 cm.

Iconografía

- Lavabo cerámico
- Cajón extracción total
- *Laminado 2D*
- Sistema soft close
- Apertura push
- *Laminado 3D*
- Consumo LED eficiente
- Luminaria LED
- *Laminado Nature / Laminado Pure*
- IP44 Class II
- Espejo con sistema antivaho
- *Lacado brillo*
- *Lacado mate*
- *Lacado sostenible al agua*

Medidas y opciones

	Anchos														Opciones						
	Muebles suspendidos								Muebles a suelo						Diseño			Conjuntos			
	45 cm	50 cm	60 cm	70 cm	80 cm	90 cm	100 cm	120 cm	50 cm	60 cm	70 cm	80 cm	100 cm	120 cm	Cajones	Puertas	Cajones y puertas	Opción lavabo integrado	Opción lavabo sobre encimera	Conjunto Basic	Conjunto Premium
Ego			●		●		●	●							●			●		●	
Vora			●		●		●	●							●			●	●		●
Satori			●		●		●	●				●	●		●			●		●	
Win			●	●	●	●	●	●		●	●	●		●	●		●	●		●	
Sansa			●	●	●	●	●	●		●		●	●	●	●	●	●	●	●	●	
Vitale			●		●		●	●		●		●	●	●	●			●		●	●
Alfa			●		●	●	●	●							●		●	●			●
Logika			●		●		●	●							●			●	●		●
Econic					●		●								●			●	●		●
Dai			●		●		●								●			●	●		●
Urban			●		●		●	●		●		●	●	●	●			●	●		●
Niwa			●		●										●			●		●	
Wave					●		●								●			●			●
Essence					●		●								●				●	●	●
Bassi									●							●			●	●	
Street		●													●	●		●			
Enjoy	●															●		●			
Elegance	●															●		●			

Los conjuntos de 120 se forman a partir de 2 módulos de 60, a excepción de la serie Logika, Alfa y Urban que son módulos únicos de 120.

Comprometidos con la sostenibilidad

E1 SÍMBOLO E-1: Bajo contenido y emisión de formaldehído en DM y aglomerados.

ecoembes El poder de la colaboración — Empresa adherida al Sistema Integrado de Gestión de Ecoembes.

FSC — Productos certificados FSC® bajo pedido.

Condiciones generales de venta

1. Definiciones

A efectos de las presentes condiciones generales de venta, se entenderá por:

I. Vendedor: MOBILIARIO ROYO, S.L. con domicilio en C/ Riu Vinalopó, nº 69, Polígono Industrial Pata del Cid – 46930, Quart de Poblet (Valencia) y CIF B46187928.

II. Comprador o cliente: Aquella persona física o jurídica, ya sea privada o pública, que actúe directamente o a través de otra persona en su nombre o siguiendo sus instrucciones, con un propósito relacionado con su actividad comercial, empresarial, oficio o profesión.

III. Condiciones: Las presentes condiciones generales de venta.

IV. Pedido: Se refiere a los productos encargados por el Comprador.

V. Precio: Suma que ha de abonar el Cliente al Vendedor por los bienes fabricados por este último y que figura en el presupuesto.

VI. Producto: Mobiliario de baño y demás accesorios según Catálogo facilitado por el Vendedor.

VII. Presupuesto: Documento entregado por el Vendedor al Comprador indicando información sobre Precio, Producto y condiciones de pago.

2. Aceptación del pedido

La realización de un pedido por parte del Comprador implica la aceptación plena y sin reservas de las presentes Condiciones Generales de Venta, sin perjuicio de cuantos pactos adicionales puedan regir la relación jurídica entre Royo y el Comprador

3. Precios

Todos los precios indicados en el catálogo y documentación comercial de Royo se expresan en euros y no incluyen impuestos, tasas ni gastos adicionales. El IVA aplicable se añadirá en cada factura conforme a la legislación vigente.

Royo se reserva la facultad de variar las condiciones de precio y forma de pago en cualquier momento siempre con carácter previo a la aceptación del Pedido, sujeto a lo dispuesto en las presentes Condiciones.

4. Condiciones de envío

Los pedidos se enviarán con portes pagados, siempre que el importe total supere los 150€. En caso contrario, se aplicará un cargo adicional de 15€ en concepto de transporte. Para envíos a Baleares y Canarias, se deberá consultar previamente la tarifa y condiciones específicas. Royo no asume responsabilidad por retrasos ocasionados por causas externas a su control.

5. Pedidos especiales

No se aceptarán anulaciones, devoluciones o modificaciones de pedidos especiales una vez hayan sido confirmados por Royo. Se entenderá como pedido especial aquel que requiera fabricación, configuración o suministro fuera del catálogo estándar.

6. Devoluciones

Cualquier devolución deberá ser previamente autorizada por Royo, mediante solicitud escrita del Comprador en un plazo máximo de 4 días desde la recepción del producto. El producto deberá conservar su embalaje original, estar en perfecto estado y sin indicios de uso. No se admitirán devoluciones de material manipulado, personalizado o fabricado a medida.

7. Garantía comercial

Royo garantiza sus productos frente al Comprador, conforme al Código de Comercio y la Ley 7/1998 de Condiciones Generales de la Contratación de España. En cualquier caso, la garantía cubrirá los defectos de fabricación, excluyendo expresamente los daños causados por transporte, instalación incorrecta, uso indebido, mantenimiento inadecuado, manipulación no autorizada, desgaste natural, accidentes o causas externas al proceso de fabricación.

En todo caso, la responsabilidad de Royo se limita al valor del producto defectuoso, debiendo ser éste devuelto para su análisis, reparación o sustitución. El plazo y modalidad de garantía puede variar en función del tipo de producto.

8. Disponibilidad

El suministro de productos está sujeto a disponibilidad de stock en el momento de la aceptación del pedido. En caso de falta de existencias, Royo se reserva el derecho a proponer alternativas equivalentes o cancelar el pedido sin penalización.

9. Modificaciones de catálogo

Royo se reserva el derecho a modificar, suprimir o introducir productos, precios o características técnicas en su catálogo o materiales promocionales sin necesidad de previo aviso, y sin obligación de reponer productos descatalogados.

10. Errores de impresión

Royo no se hace responsable de posibles errores tipográficos, omisiones o inexactitudes contenidas en sus catálogos, tarifas u otros documentos comerciales. Las especificaciones técnicas y condiciones se considerarán válidas únicamente si figuran expresamente en el contrato o pedido aceptado.

11. Jurisdicción

Ambas partes acuerdan someter cualquier disputa derivada de la interpretación o ejecución del contrato, o de las presentes condiciones, a la jurisdicción exclusiva de los Juzgados y Tribunales de Valencia, con renuncia expresa a cualquier otro fuero que pudiera corresponder.

EGO · Página 04

VORA · Página 08

SATORI · Página 16

WIN · Página 20

SANSA · Página 24

VITALE · Página 32

ALFA · Página 40

LOGIKA · Página 44

ECONIC · Página 48

DAI · Página 52

URBAN · Página 56

NIWA · Página 60

WAVE · Página 62

ESSENCE · Página 64

BASSI · Página 66

STREET · Página 68

ENJOY · Página 69

ELEGANCE · Página 70

Distribuidor

Calle Río Vinalopó 69 · 46930
Quart de Poblet (Valencia) · www.royogroup.com
pedidos@royogroup.com · tel. (+34) 961 597 660

Descarga en PDF este
Folleto Promociones 18.2

Prueba nuestro
Configurador Modular

Prueba nuestro
Configurador A tu medida

Royo®